56W | 16AWG

XGC4

RECARGA RÁPIDA. ADAPTADOR DE CORRIENTE DE 56 VATIOS XGC.

DISEÑADO PARA

NOCO BOOST®

ARRANCADORES DE LITIO ULTRASAFE.

COMPATIBLE CON:

- GB70
- GB150
- GB250+
- GB251+
- GB500+

NOCO

30339 Diamond Parkway, #102
Glenwillow, OH 44139 | USA
1.800.456.6626

no.co

APLICACIÓN INTERNACIONAL.

CABLE CA INTERCAMBIABLE.

Incluye cables CA para Australia (Tipo I), Europa (Tipo C), América del Norte (Tipo A) y Reino Unido (Tipo G) a fin de abastecer a todas las regiones donde se venden unidades NOCO Boost.

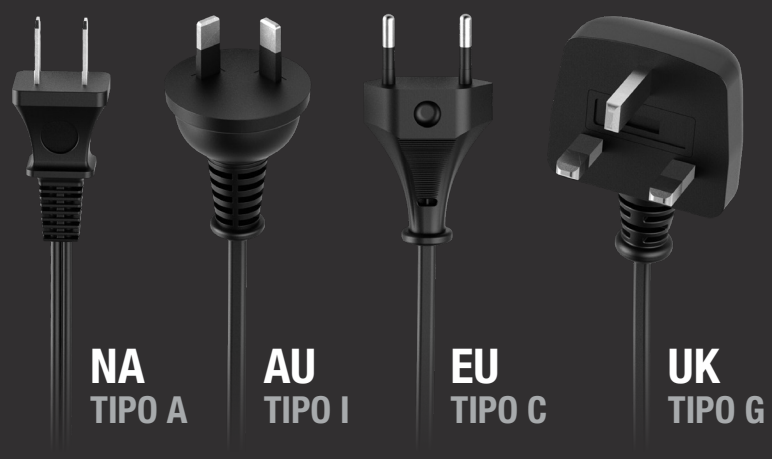

ENTRADA UNIVERSAL.

El modelo XGC4 cuenta con entrada universal con amplio rango de 100-240 V CA, 50-60 Hz, para funcionar en cualquier parte del mundo.

HASTA 5 VECES MÁS RÁPIDO.

Diseñada para una transmisión de energía eficiente, la salida de 56 vatios reduce el tiempo de carga. El adaptador de corriente XGC4 es hasta cinco veces más rápido que un cargador de automóvil o de pared USB de 2 amperios.

CARGA EFICIENTE.

Fuente de alimentación de alta eficiencia y alta frecuencia diseñada para la carga rápida de arrancadores de litio UltraSafe NOCO Boost y NOCO Boost Max.

LUZ DE CARGA ACTIVA.

Cuando se enciende el LED de encendido verde, la unidad está cargando.

DIMENSIONES

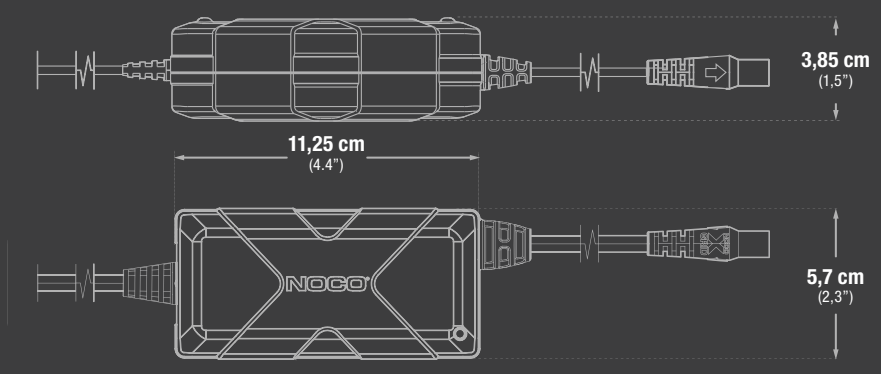

ESPECIFICACIONES TÉCNICAS

COMPATIBILIDAD:	GB70, GB150, GB250+, GB251+, GB500+
ENTRADA:	100-240 VAC 50-60 Hz
SALIDA:	12 V XGC
LONGITUD DE CABLE CA:	152,4 cm (60")
LONGITUD DE CABLE CC:	152,4 cm (60")
CALIBRE DEL CABLE:	16 AWG
PESO:	0,37 kg (0,83 lbs)
VOLUMETRÍA:	**Embalaje minorista:** Dimensiones: 21,6x11,4x7,4 cm Peso: 0,75 kg UPC: 0-46221-17030-6 **Caja interna:** Dimensiones: 22,4x12,2x8,4 cm Peso: 0,81 kg **Caja principal:** Dimensiones: 39,1x23,6x19,8 cm Peso: 5,50 kg Cantidad: 6 UCC: 20046221170300 **Unidades por pallet:** 288 unidades

NOCO
30339 Diamond Parkway, #102
Glenwillow, OH 44139 | USA
1.800.456.6626
no.co