12V | 7Ah

NLP20

UN RENDIMIENTO ALUCINANTE. BATERÍA DE LITIO PARA DEPORTES DE MOTOR.

2X
MÁS POTENCIA.

10X
MÁS ARRANQUES.

5X
UNA VIDA MÁS LARGA.

BMS DINÁMICO.

Viene equipado con un sistema de gestión de baterías avanzado y habilitado automáticamente que proporciona la máxima protección, rendimiento y ecualización de celdas bidireccional que aporta una estabilidad duradera. No es necesario reiniciar el BMS.

PROTECCIÓN ACTIVA.

Protege contra sobrecargas, calor extremo, cortocircuito, sobredescarga, frío extremo y sobrecorriente.

ABSORCIÓN DE CHOQUES.

Diseñado con una base de amortiguación de goma personalizada e inserciones de espuma para prolongar la vida útil de la batería y mantener las conexiones seguras.

NOCO

30339 Diamond Parkway, #102
Glenwillow, OH 44139 | USA
1.800.456.6626
no.co

MONTAJE UNIVERSAL.

Se pueden añadir espaciadores modulares para modificar el tamaño y permitir que la batería se monte de manera segura. Un bloque de montaje extraíble permite que la batería se adapte a más aplicaciones. El inserto roscado permite el montaje directo ofreciendo una mayor simplicidad y seguridad.

TERMINALES MULTICONEXIÓN.

Equipado con placas PCB de cobre impermeables IP66 de primera calidad. Los terminales NLP se pueden montar desde la parte frontal, lateral o superior, y se pueden extraer por completo dependiendo de la aplicación.

RECARGA RÁPIDA.

Utilice el modo de litio en un cargador Genius para recargar completamente una batería NLP en minutos. Consulte los modelos Genius y los tiempos de carga a continuación.

TAMAÑOS COMPATIBLES.

TAMAÑOS DE BCI

BTX20HL-BS
B16L-B
BTX15L-BS
BTX20L
B18L-A
BTZ20L
B16CL-B
B50-N18L-A3
BTX20L-BS
BTX15L

TAMAÑOS DE YUASA

GYZ20L
GYZ20HL
YTX20HL
YIX20HL
YTX20HL-PW
YTX20HL-BS
YTX20HL-BS-PW
YIX20HL-BS
YTX15L
YTX20L
YTX15L-BS
YTX20L-BS
YB16HL-A-CX
YB16L-B
YB16CL-B
SYB16L-B
Y50-N18L-A3

TAMAÑOS DE ETX

ETX16
ETX16L
ETX20L

TIEMPO DE RECARGA

GENIUS1	420 minutos
GENIUS2	210 minutos
GENIUS5	84 minutos
GENIUS10	42 minutos

ESPECIFICACIONES TÉCNICAS

TAMAÑO DE BCI:	20
QUÍMICA:	Fosfato de litio y hierro (LiFePO4)
TENSIÓN NOMINAL:	12,8
AMPERIOS-HORA:	7
VATIOS-HORA (WH):	89,6
CORRIENTE DE ARRANQUE:	600
TENSIÓN DE CARGA (V):	14,6V
CORRIENTE DE CARGA (A):	21A (Max)
TEMPERATURA DE FUNCIONAMIENTO:	-20ºC a 60ºC
TEMPERATURA DE CARGA:	-10ºC a 50ºC
TEMPERATURA DE ALMACENAMIENTO:	-20ºC a 60ºC
PESO:	1,70 kg (3,73 lbs)
VOLUMÉTRICA:	**Embalaje para la venta al por menor:** Dimensiones: 19,9 x 9,4 x 20,7 cm Peso: 2,38 kg UPC: 0-46221-19010-6 **Cartón interior:** Dimensiones: 21,6 x 20,7 x 10,3 cm Peso: 2,48 kg **Caja principal:** Dimensiones: 42,5 x 22,8 x 22,4 cm Peso: 10,30 kg Cantidad: 4 UCC: 10046221190103 **Unidades por paleta:** 160 Unidades:

LO QUE HAY EN LA CAJA

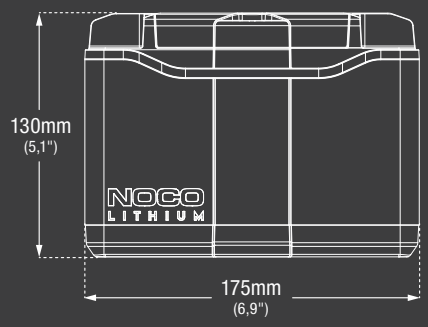

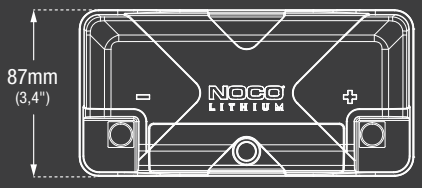

LxAnxAl mínimo.
175mm x 87mm x 130mm
(6,9" x 3,4" x 5,1")

LxAnxAl máximo.
205mm x 115mm x 187mm
(8,07" x 4,53" x 7,36")

*Accesorios que no se pueden modificar con NLP20

Tornillo hexagonal M6 1 mm x 8 mm

Tornillo hexagonal M6 1 mm x 10 mm

Manual de usuario

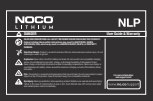

Tornillo hexagonal M8 1,25 mm x 20 mm

Llave hexagonal

(1) espaciador de 12 mm y 0,5 "

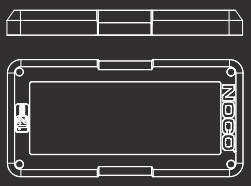

(3) espaciador de 15 mm y 0,6 "

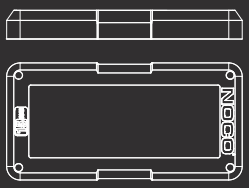

(4) espaciador de 7,5 mm y 0,3 "

NOCO
30339 Diamond Parkway, #102
Glenwillow, OH 44139 | USA
1.800.456.6626
no.co