12V 24V | 6250A

GB500+

ARRANCADOR AUXILIARDE LITIO COMERCIAL.

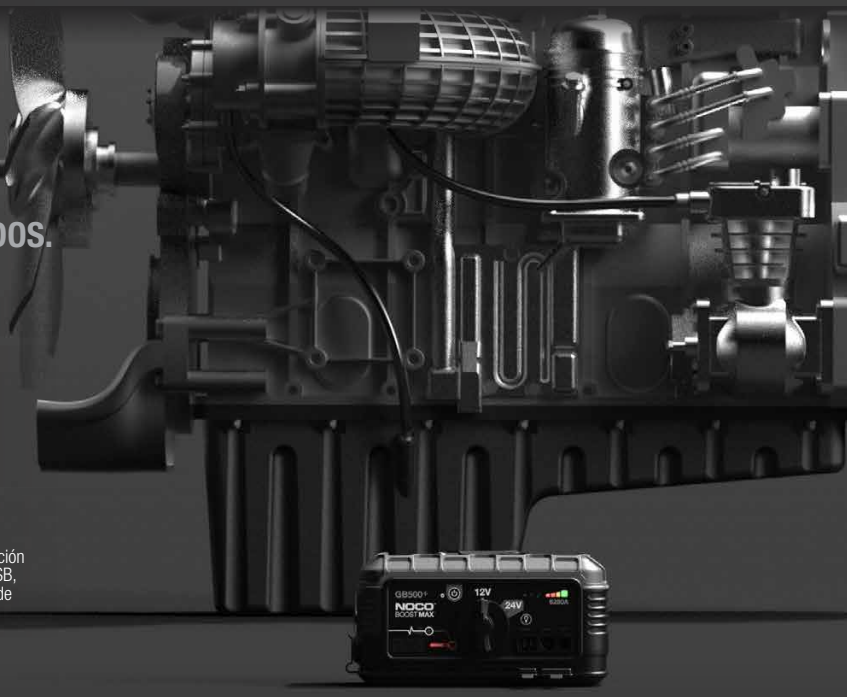

45L+

GASOLINA Y DIÉSEL.

Es comercial en todos los sentidos. Arranca casi todos los tipos de vehículos y equipos, como semirremolques (hasta la clase 8), autocaravanas, autocares, autobuses, equipos de minería, agrícolas, de construcción y vocacionales (6, 8, 12 y 16 cilindros) y más.

60 sec

TIEMPO DE ESPERA DE 60 SEGUNDOS.

Se iniciará una cuenta atrás de 60 segundos tan pronto como se detecte una batería. Después de que hayan transcurrido los 60 segundos, la función de arranque se desactivará.

2,0

ULTRA SAFE 2,0.

Paquete de arrancador auxiliar de batería para coches seguro y fácil de usar sin la preocupación de conexiones incorrectas o chispas. Conéctelo de forma segura a cualquier batería de 12 voltios con nuestro diseño a prueba de errores con tecnología a prueba de chispas y protección contra polaridad inversa.

2200 LÚMENES

MULTIFUNCIONAL.

No es solo un arrancador de litio, sino también una fuente de alimentación portátil para recargar teléfonos móviles, tabletas y otros dispositivos USB, con una linterna LED ultrabrillante de 2200 lúmenes con siete modos de luz, que incluyen luz estroboscópica de emergencia y SOS.

NOCO
30339 Diamond Parkway, #102
Glenwillow, OH 44139 | USA
1.800.456.6626
no.co

PLOMO-ÁCIDO

WET | GEL | MF | EFB | AGM

AUTOMÁTICO | MARINA | VEHÍCULO RECREATIVO | DEPORTES DE MOTOR | CÉSPED Y JARDÍN

INTERFAZ

LED DE ENCENDIDO
El cargador está en espera ola tensión de la batería es demasiado bajapara que el cargador lo detecte.

ERROR
Se ilumina en rojo si se detecta polaridad inversa. Parpadea entre "encendido" y "apagado" en varias secuencias (de 1 a 6 parpadeos) transmitiendo condiciones de error.

INDICADOR DE CALOR/FRÍO
Se ilumina en azul sólido o parpadeante cuando la temperatura interna es demasiado baja. Se ilumina en rojo sólido o parpadeante cuando la temperatura interna es demasiado alta.

LED DE CARGA
Indica el nivel de carga de la batería interna.

LED DE BOOST
Se ilumina en blanco cuando el boost está activo.El LED parpadea en blanco cuando la funciónde anulación manual está activa.

VOLTÍMETRO
El voltímetro integrado muestra la tensión de la batería del vehículo para mejorar el diagnóstico y la resolución de problemas.

RECARGA USB.

Cargue prácticamente cualquier dispositivo USB, como teléfonos inteligentes y tablets. Alimentación remota para una amplia gama de dispositivos de 12 V, como bombas para neumáticos, inversores, luces, cargadores de teléfonos y más.

TIEMPO DE RECARGA: 6-8 hr

De 0 a 100 %, 4 veces más rápido. Cargue directamente desde el puerto auxiliar de 12 voltios del vehículo o el adaptador de corriente XGC4 de 4 amperios para recargar su batería de iones de litio de 266 vatios-hora en 6-8 horas.

CONTENIDO

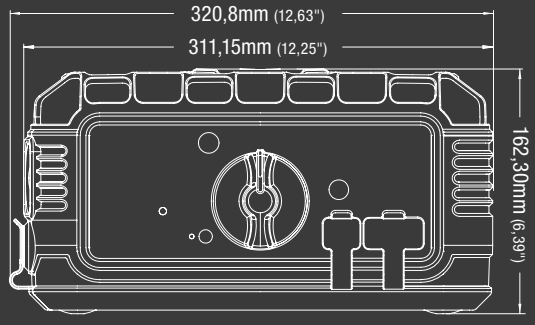

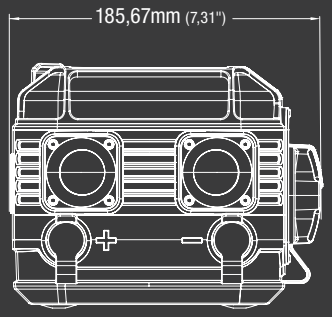

*Los accesorios no se pueden modificar con GB500+

Tipo A - NA

Tipo C - UE

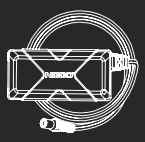
Adaptador XGC-4

Cable de 12 V

Guía del usuario

Tipo G - Reino Unido

Tipo I - AU

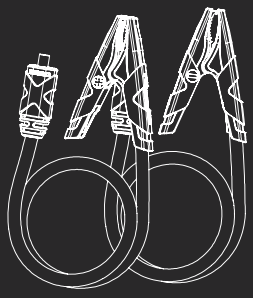
Abrazaderas

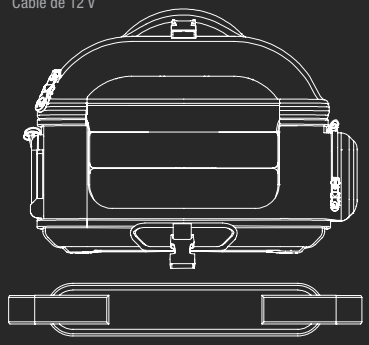
Estuche de EVA

ESPECIFICACIONES TÉCNICAS

BATERÍA INTERNA:	Iones de litio de 266 WH
CAPACIDAD DE CORRIENTE MÁXIMA:	6250A
TEMPERATURA DE FUNCIONAMIENTO:	-30°C a +50°C (-22°F a +122°F)
TEMPERATURADE CARGA:	0°C a +40°C (32°F a +104°F)
12 V (ENTRADA):	12V, 5A
12 V (SALIDA):	12 V, 15 A máx.
USB (SALIDA):	Dual 5V, 2,1A
CARCASA DEPROTECCION:	IP65 (con puertos cerrados)
ENFRIAMIENTO:	Convección natural
PESO:	6,67 kg (19 lbs)
VOLUMÉTRICA:	**Cartón interior** Dimensiones: 51,0 x 36,2 x 31,5 cm Peso: 11,8 kg UPC: 0-46221-17031-3 **Caja principal** Dimensiones: N/A Peso: N/A Cantidad: 1 UCC: 00046221170313 **Unidades por paleta:** 45 uds.

NOCO
30339 Diamond Parkway, #102
Glenwillow, OH 44139 | USA
1.800.456.6626
no.co