12V | 7,8Ah

NLP30

DESEMPEÑO EXTRAORDINARIO. BATERÍA DE LITIO PARA DEPORTES MOTORIZADOS.

2X
MÁS POTENCIA.

10X
MÁS ARRANQUES.

5X
MÁS VIDA ÚTIL.

BMS DINÁMICO.

Equipada con un sistema de gestión de baterías avanzado y autohabilitado que brinda máxima protección, desempeño y ecualización bidireccional de celdas para lograr una estabilidad duradera. No es necesario reiniciar el BMS.

PROTECCIÓN ACTIVA.

Protege contra las sobrecargas, el calor extremo, los cortocircuitos, las sobredescargas, el frío extremo y las sobrecorrientes.

ABSORCIÓN DE IMPACTOS.

Diseñada con una base amortiguadora de goma personalizada y piezas de espuma para alargar la vida útil de la batería y mantener la seguridad de las conexiones.

NOCO

30339 Diamond Parkway, #102
Glenwillow, OH 44139 | USA
1.800.456.6626
no.co

MONTAJE UNIVERSAL.

Se pueden añadir separadores modulares para modificar el tamaño y permitir que la batería quede instalada de forma segura. Un bloque de montaje extraíble permite que la batería se adapte a más aplicaciones. La pieza roscada permite el montaje directo para una mayor simplicidad y seguridad.

HEMBRA.

LATERAL.

SUPERIOR.

FRONTAL.

TERMINALES MULTICONEXIÓN.

Equipados con placas PCB de cobre impermeables de alta calidad IP66. Los terminales NLP pueden colocarse en la parte frontal, lateral o superior, y pueden retirarse por completo en función de la aplicación.

RECARGA RÁPIDA.

Use el modo de litio en un cargador Genius para recargar por completo una batería NLP en cuestión de minutos. Consulte los modelos Genius y los tiempos de carga a continuación.

TAMAÑOS COMPATIBLES.

TAMAÑOS BCI
BTX30L-BS
BTX30L

TAMAÑOS YUASA
GYZ32HL
YIX30L

TAMAÑOS ETX
ETX30L

TIEMPO DE RECARGA

GENIUS1	480 minutos
GENIUS2	240 minutos
GENIUS5	96 minutos
GENIUS10	48 minutos

CONTENIDO DE LA CAJA

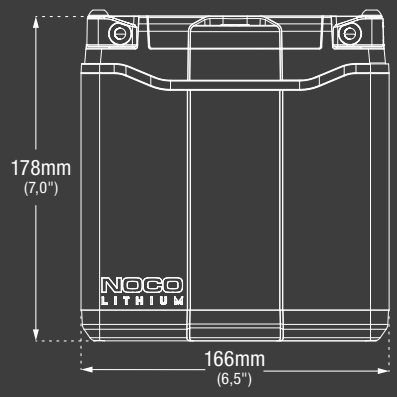

LxWxH
166mm x 126mm x 178mm
(6,5" x 5,0" x 7,0")

*Los accesorios no se ajustan a la escala del NLP30

Tornillo hexagonal M6 1 mm x 8 mm

Tornillo hexagonal M6 1 mm x 10 mm

Tornillo hexagonal M10 1,5 mm x 20 mm

Guía del usuario

NOCO LITHIUM NLP
DANGER User Guide & Warranty
READ AND UNDERSTAND ALL SAFETY INFORMATION BEFORE USING THIS PRODUCT. Failure to follow these safety instructions may result in ELECTRICAL SHOCK, EXPLOSION, FIRE, which may result in a SERIOUS INJURY, DEATH, or PROPERTY DAMAGE.
Electrical Shock. Product is an electrical device that can shock and cause serious injury. Do not submerge in water or gel cell.
Explosion. Never short-circuit the battery terminals. Do not use with an incompatible charging device. Do not attempt to jump start, charge, or discharge the battery if damaged or frozen. Never charge or discharge the product outside its operating temperatures. Never over-charge or over-discharge the battery. Never exceed the maximum charging currents of the battery. Never incinerate.
Fire. The product is an electrical storage device that can emit heat. Do not cover product or place objects on top of the product. Keep the product away from combustible materials.
Eye Injury. Wear eye protection when operating product. Batteries can explode and cause flying debris. In the case of contamination of eyes or skin, flush affected area with running clean water and contact poison control immediately.
For more information and support visit:
www.no.co/support

Llave hexagonal

ESPECIFICAÇÕES TÉCNICAS

TAMAÑO BCI:	30
QUÍMICA:	Fosfato de litio y hierro (LiFePO4)
VOLTAJE NOMINAL:	12,8
AMPERIOS-HORA:	7,8
VATIOS-HORA (VH):	99,84
CORRIENTE DE ARRANQUE:	700
VOLTAJE DE CARGA (V):	14,6V
CORRIENTE DE CARGA (A):	24A (máx.)
TEMPERATURA DE FUNCIONAMIENTO:	-20ºC a 60ºC
TEMPERATURA DE CARGA:	-10ºC a 50ºC
TEMPERATURA DE ALMACENAMIENTO:	-20ºC a 60ºC
PESO:	2,27 kg (5,0lbs)
VOLUMETRÍA:	**Empaquetado de venta:** Dimensiones: 17,3 x 13,2 x 21,3 cm Peso: 2,77 kg UPC: 0-46221-19011-3 **Caja interior:** Dimensiones: 21,7 x 17,8 x 14,4 cm Peso: 2,87kg **Caja completa:** Dimensiones: 36,8 x 22,4 x 30,7 cm Peso: 11,87 kg Cantidad: 4 UCC: 10046221190110 **Unidades por palé:** 144 Unidades

NOCO
30339 Diamond Parkway, #102
Glenwillow, OH 44139 | USA
1.800.456.6626
no.co