12V | 7Ah

NLP20

DESEMPEÑO EXTRAORDINARIO. BATERÍA DE LITIO PARA DEPORTES MOTORIZADOS.

2X MÁS POTENCIA.

10X MÁS ARRANQUES.

5X MÁS VIDA ÚTIL.

BMS DINÁMICO.

Equipada con un sistema de gestión de baterías avanzado y autohabilitado que brinda máxima protección, desempeño y ecualización bidireccional de celdas para lograr una estabilidad duradera. No es necesario reiniciar el BMS.

PROTECCIÓN ACTIVA.

Protege contra las sobrecargas, el calor extremo, los cortocircuitos, las sobredescargas, el frío extremo y las sobrecorrientes.

ABSORCIÓN DE IMPACTOS.

Diseñada con una base amortiguadora de goma personalizada y piezas de espuma para alargar la vida útil de la batería y mantener la seguridad de las conexiones.

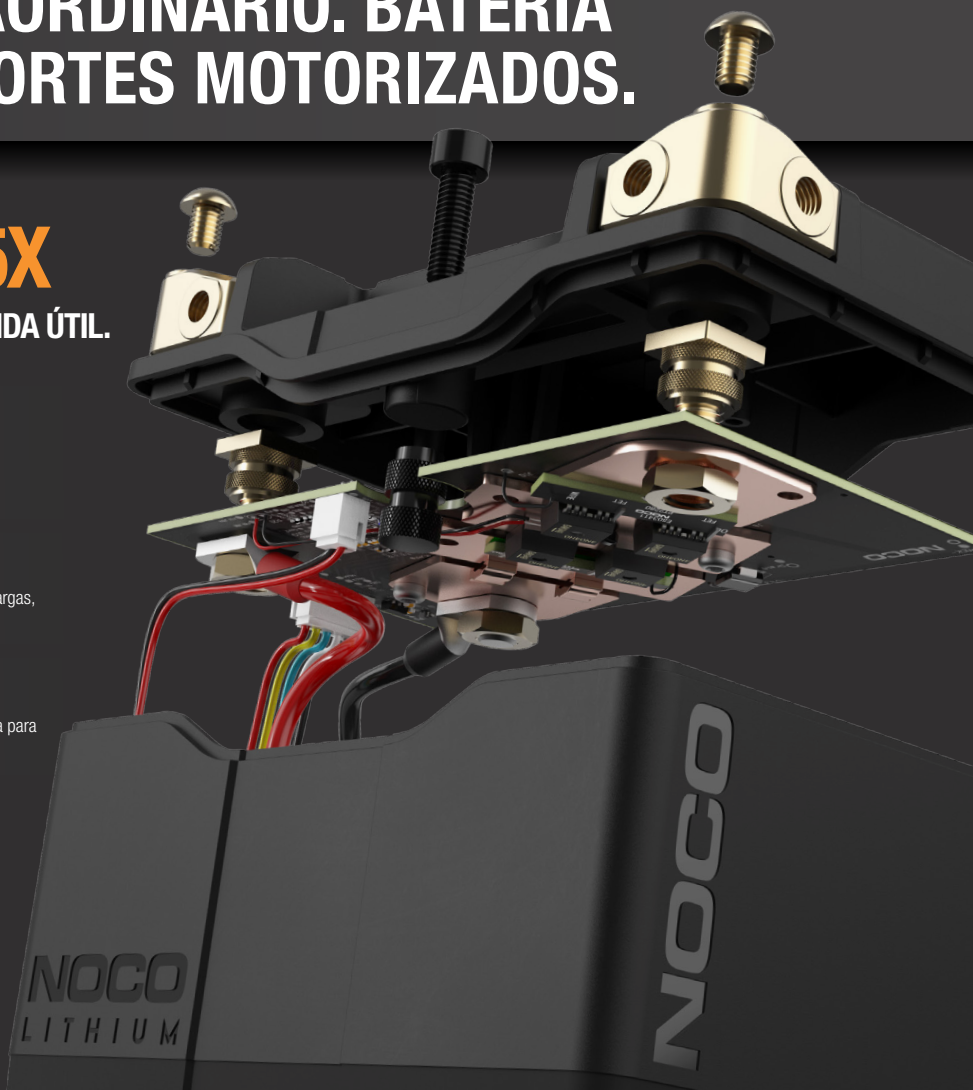

NOCO

30339 Diamond Parkway, #102
Glenwillow, OH 44139 | USA
1.800.456.6626
no.co

MONTAJE UNIVERSAL.

Se pueden añadir separadores modulares para modificar el tamaño y permitir que la batería quede instalada de forma segura. Un bloque de montaje extraíble permite que la batería se adapte a más aplicaciones. La pieza roscada permite el montaje directo para una mayor simplicidad y seguridad.

HEMBRA.

LATERAL.

SUPERIOR.

FRONTAL.

TERMINALES MULTICONEXIÓN.

Equipados con placas PCB de cobre impermeables de alta calidad IP66. Los terminales NLP pueden colocarse en la parte frontal, lateral o superior, y pueden retirarse por completo en función de la aplicación.

RECARGA RÁPIDA.

Use el modo de litio en un cargador Genius para recargar por completo una batería NLP en cuestión de minutos. Consulte los modelos Genius y los tiempos de carga a continuación.

TAMAÑOS COMPATIBLES.

TAMAÑOS BCI

BTX20HL-BS
B16L-B
BTX15L-BS
BTX20L
B18L-A
BTZ20L
B16CL-B
B50-N18L-A3
BTX20L-BS
BTX15L

TAMAÑOS YUASA

GYZ20L
GYZ20HL
YTX20HL
YIX20HL
YTX20HL-PW
YTX20HL-BS
YTX20HL-BS-PW
YIX20HL-BS
YTX15L
YTX20L
YTX15L-BS
YTX20L-BS
YB16HL-A-CX
YB16L-B
YB16CL-B
SYB16L-B
Y50-N18L-A3

TAMAÑOS ETX

ETX16
ETX16L
ETX20L

TIEMPO DE RECARGA

GENIUS1	420 minutos
GENIUS2	210 minutos
GENIUS5	84 minutos
GENIUS10	42 minutos

ESPECIFICAÇÕES TÉCNICAS

TAMAÑO BCI:	20
QUÍMICA:	Fosfato de litio y hierro (LiFePO4)
VOLTAJE NOMINAL:	12,8
AMPERIOS-HORA:	7
VATIOS-HORA (VH):	89,6
CORRIENTE DE ARRANQUE:	600
VOLTAJE DE CARGA (V):	14,6V
CORRIENTE DE CARGA (A):	21A (Max)
TEMPERATURA DE FUNCIONAMIENTO:	-20ºC a 60ºC
TEMPERATURA DE CARGA:	-10ºC a 50ºC
TEMPERATURA DE ALMACENAMIENTO:	-20ºC a 60ºC
PESO:	1,70 kg (3,73 lbs)
VOLUMETRÍA:	**Empaquetado de venta:** Dimensiones: 19,9 x 9,4 x 20,7 cm Peso: 2,38 kg UPC: 0-46221-19010-6 **Caja interior:** Dimensiones: 21,6 x 20,7 x 10,3 cm Peso: 2,48 kg **Caja completa:** Dimensiones: 42,5 x 22,8 x 22,4 cm Peso: 10,30 kg Cantidad: 4 UCC: 10046221190103 **Unidades por palé:** 160 Unidades

CONTENIDO DE LA CAJA

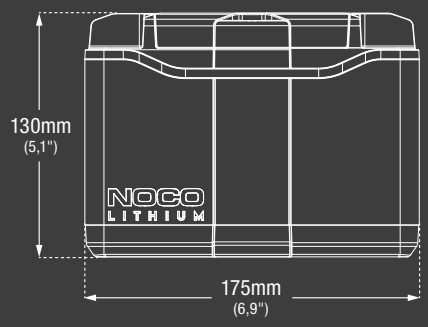

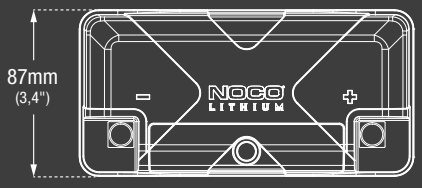

LxAnxAl como mínimo
175mm x 87mm x 130mm
(6,9" x 3,4" x 5,1")

LxAnxAl como máximo
205mm x 115mm x 187mm
(8,07" x 4,53" x 7,36")

*Los accesorios no se ajustan a la escala del NLP20

Tornillo hexagonal M6 1 mm x 8 mm

Tornillo hexagonal M6 1 mm x 10 mm

Guía del usuario

Tornillo hexagonal M8 1,25 mm x 20 mm

Llave hexagonal

(1) separador de 0,5" (12 mm)

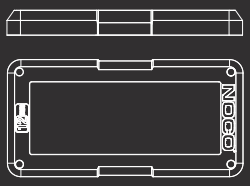

(3) separador de 0,6" (15 mm)

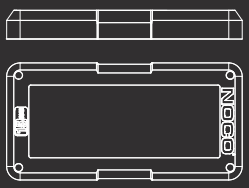

(4) separador de 0,3" (7,5 mm)

NOCO
30339 Diamond Parkway, #102
Glenwillow, OH 44139 | USA
1.800.456.6626
no.co