G7200 7,2A 12V&24V

Свинцово кислотно — литиевое

Wet | Gel | MF | EFB | AGM | Li-Ion

Для гидроциклов | автофургонов | автомотоспортивных средств и газонокосилок

Сверх-безопасное зарядное устройство

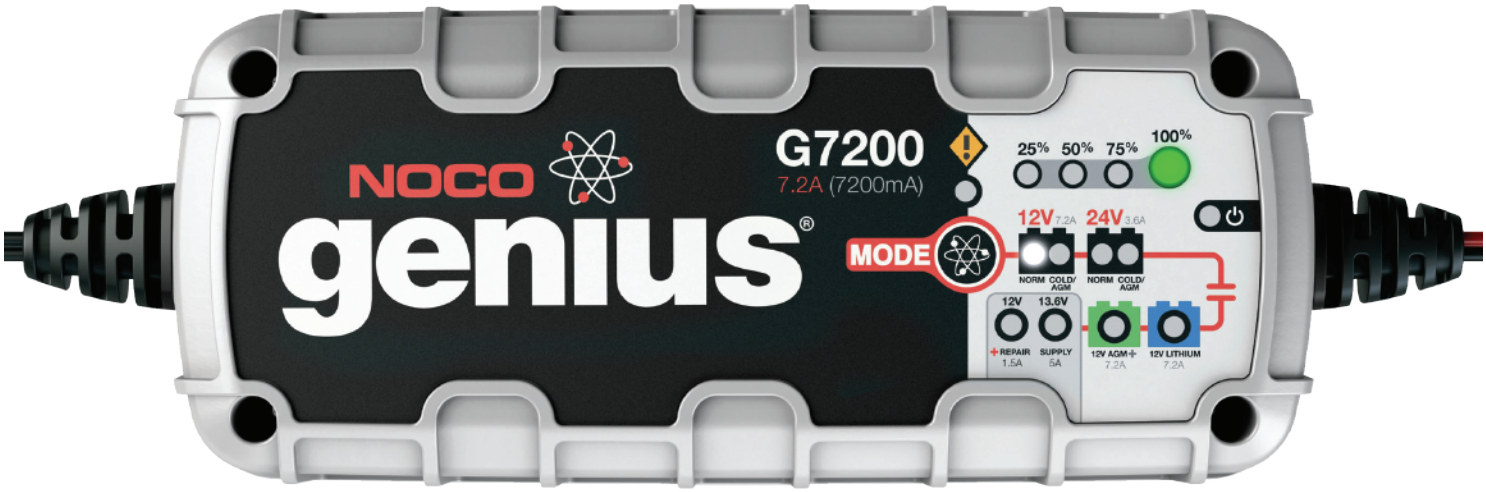

Заряжает полностью севшие аккумуляторы со скоростью до 230A в час.

Поддерживает аккумуляторы любых размеров.

Предназначено для большинства транспортных средств, включая вездеходы, газонокосилки, мотоциклы, автомобили, грузовики, лодки, внедорожники, тракторы, оборудование и многого другого.

Ультра-компактное, прочное и портативное зарядное устройство UltraSafe Smart Charger. Оборудовано технологией защиты от искр и обратной полярности. Заряжает в два раза быстрее, чем обычные зарядные устройства. Может круглосуточно оставаться на подсоединении без угрозы избыточной зарядки.

СТАРТ / СТОП.
Противодействует возросшим требованиям циклической энергии по отношению к аккумуляторам в мелко-гибридных автомобилях.

Средства защиты.
Многоуровневый защитный барьер предохраняет от небезопасных и аномальных условий.

Оптимизация.
Стабилизирует внутреннюю химию аккумулятора для повышения работоспособности и долговечности.

Отслеживание уровня.
Динамически меняет заряд аккумулятора под напряжением.

Диагностика.
Инструмент интуитивной визуальной диагностики для определения обратной полярного, низкого напряжения или повреждения аккумулятора.

Экономия энергии.
Минимизирует потребление энергии, когда полная мощность не требуется.

Термальный монитор.
Датчик внутренней температуры регулируют заряд в зависимости от температуры окружающей среды.

Безопасность.
Защищает от обратной полярности, искр, избыточного заряда, перегрузки по току, открытой цепи, короткого замыкания и перегрева.

Память.
Возвращает последний выбранный режим при перезагрузке.

Интерактивность.
Изменяет процесс зарядки на основе органических батареи обратной связи.

Восстановление.
Применяет пульс высокого напряжения заряда при обнаружении низкого напряжения, сульфации или утраченной мощности.

Надежность.
Устойчивы к загрязнению, намоканию, ультра-фиолетовым лучам и давлению.

CANBUS.
Автоматически включает зарядный порт для зарядки CANBUS системы.

Техническое обслуживание плюс.
Держит аккумулятор полностью заряженным без перезаряда, на неопределенный срок.

Заряжает аккумуляторы 12V со скоростью до 230A в час. Заряжает аккумуляторы 24V со скоростью до 115A в час. Поддерживает аккумуляторы любых размеров.

The NOCO Company
30339 Diamond Parkway, #102
Glenwillow, OH 44139 | USA
1.800.456.6626

no.co

NOCO® Since 1914

Режимы подзарядки

Режимов	Описание
Standby	**Нет питания** В режиме ожидания зарядное устройство не заряжает и не подаёт энергию в аккумулятор. В этом режиме активировано сохранение энергии, и из источника энергии поступает лишь минимальный ток. При выборе этого режима загорается оранжевый светодиод.
12V NORM	**14,5V	7,2A	до 230A в час** Для зарядки гелевых, ;житкостных, затопленных, кальциевых аккумуляторов мощностью 12V. При выборе этого режима загорается белый светодиод.
12V COLD/ AGM	**14,8V	7,2A	до 230A в час** Для зарядки 12V аккумуляторов в холодных температурах ниже 50ºF (10C) или стекловолоконных аккумуляторов AGM. При выборе этого режима загорается синий светодиод.
24V NORM	**29V	3,6A	до 115A в час** Для зарядки гелевых, ;житкостных, затопленных, кальциевых аккумуляторов мощностью 24V. При выборе этого режима загорается белый светодиод.
24V COLD/ AGM	**29,6V	3,6A	до 115A в час** Для зарядки 24V аккумуляторов в холодных температурах ниже 50ºF (10ºC) или стекловолоконных аккумуляторов AGM. При выборе этого режима загорается синий светодиод.
12V LITHIUM Press & Hold	**14,2V	7,2A	до 230A в час** Для зарядки литий-ионных аккумуляторов мощностью 12V, включая литий-железо-фосфатные. При выборе этого режима загорается синий светодиод.
12V AGM+ Press & Hold	**15,5V	7,2A	до 230A в час** Для зарядки усовершенствованных аккумуляторов AGM мощностью 12 вольт, требующих большее напряжение, чем обычные. При выборе этого режима загорается синий светодиод.
13.6V SUPPLY Press & Hold	**13,6V	5A	максимум 6A** Преобразует в источник постоянного тока для подачи тока любому соответствующему устройству мощностью 12V, например насосу для шин или устройству для смены масла, или для хранения памяти при смене аккумулятора. При выборе этого режима загорается красный светодиод.
12V REPAIR Press & Hold	**16,5V	1,5 A	Любой мощности** Передовой режим восстановления аккумулятора для ремонта и техобслуживания старых, повреждённых, бездействующих, расслоившихся или сульфатированных аккумуляторов. При выборе этого режима загорается и мигает красный светодиод.

Технические характеристики

Входное напряжение переменного тока:	110-120 VAC, 50-60 Гц
Рабочее напряжение переменного тока:	85-130 VAC, 50-60 Гц
Эффективность:	Приблизительно 85%
Мощность:	Максимум 132W
Обнаружение низкого напряжения:	2V (12V), 14V (24V)
Ток обратного напраления:	<5mA
Температура окружающей среды:	От 0° C до + 40° C, 32 ° F до + 104 ° F
Тип зарядного устройства:	8-шаговое умное зарядное устройство
Вид аккумулятора:	12V и 24V
Химия аккумулятора:	Жидкостные, гелевые, литий-ионные, эмультированные пятивольтные, мультифункциональные
Мощность аккумулятора:	до 230A в час (12V), до 230A в час (24V), любой размер аккумулятора
Защита корпуса:	IP65
Охлаждение:	Естественная конвекция
Размеры (д x ш x в):	8,8 x 3,7 x 2,3 дюйма (224 x 94 x 58 мм)
Вес:	1,73 фунта (0,78 кг)

Этапы зарядки

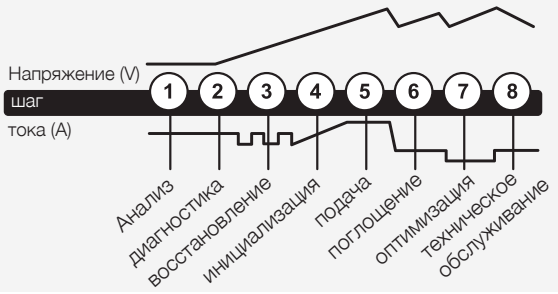

В упаковке:

- Умное зарядное устройство G7200
- Зажимы для аккумулятора HD со встроенными проушинами
- Руководство пользователю, техпаспорт и гарантия

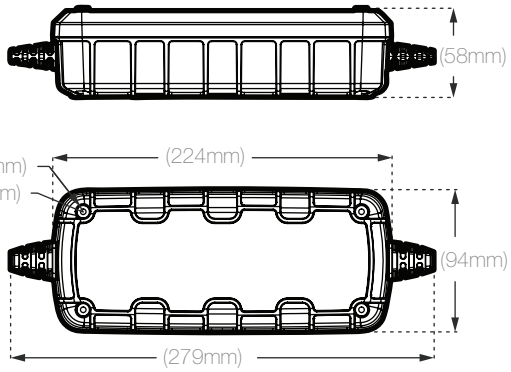

Розничная упаковка:
Размеры: 12,60 x 3,94 x 4,49 дюйма (320 x 100 x 114 мм)
Вес: 2,57 фунтов (1,17кг)
УТК: 0-46221-10034-1
Внутренняя упаковка:
Размеры:12,95 x 4,29 x 4,96 дюйма (329 x 109 x 126 мм)
(продолж.) Вес: 2,89 фунта (1,31 кг)
Основная упаковка:
Размеры: 22,52 x 13,58 x 10,79 дюйма (572 x 345 x 274 мм)
Вес: 30,60 фунта (13,88 кг)
Количество: 10
УТК: 10046221100348
Единиц в блоке: 300 единиц

Intertek 4001276
CONFORMS TO UL STD. UL1236
CERTIFIED TO CSA STD. C22.2 No.107.2

Кабель переменного тока: 75 дюймов (190,5 см)
Кабель постоянного тока: 56 дюймов (142,2 мм)

The NOCO Company
30339 Diamond Parkway, #102
Glenwillow, OH 44139 | USA
1.800.456.6626

no.co

NOCO Since 1914