G26000 26A 12V&24V

납산 | 리튬

Wet | Gel | MF | EFB | AGM | Li-Ion

자동차 | 해양 | RV | 파워스포츠 | 잔디 깎는 기계 및 정원 용품

UltraSafe® 배터리 충전기

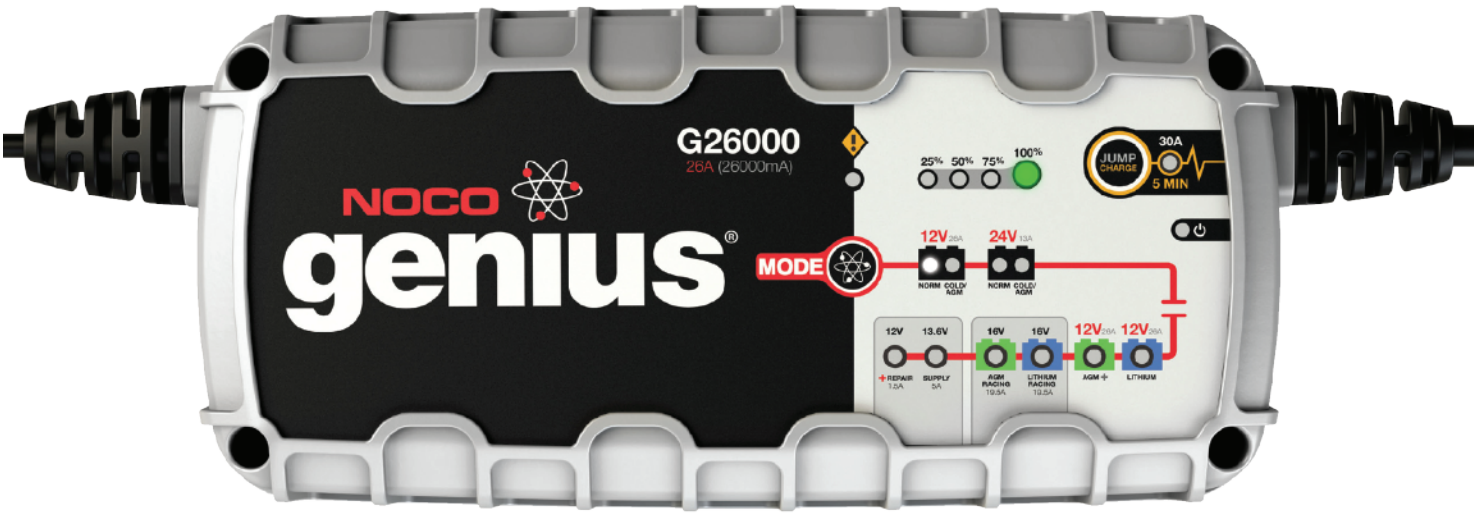

완전히 방전된 배터리를 500Ah까지 충전.

ATV, 잔디 깎는 기계, 오토바이, 자동차, 트럭, 보트, RV, 트랙터, 장비 등.

초소형, 견고함, 및 휴대용 UltraSafe 스마트 충전기. 스파크 방지 기술 및 역극성 보호 기능. 일반 충전기보다 최대 2배 빠르게 충전. 과충전 없이 24/7 연결 유지.

시작-정지.
마이크로 하이브리드 차량의 배터리에 생긴 증가 순환 에너지 수요 약화.

에너지 절약.
최대 전력이 필요하지 않을 때 에너지 소비를 최소화.

복구.
저전압, 황산화 또는 용량 손실 감지되면 고전압 펄스 충전을 적용.

방화벽.
비정상 및 안전하지 않은 상태를 방지하는 다단계 안전 차단.

열 모니터.
내부 온도 센서가 주변 온도에 따라 충전을 조정.

강함.
먼지, 물, UV, 충격 및 분쇄 저항.

최적화.
향상된 성능과 긴 수명을 위한 내부 배터리 화학성분 안정화.

안전.
역극성, 스파크, 과충전, 과전류, 개방 회로 및 과열 방지.

CANBUS(캔버스).
자동으로 CANBUS 시스템을 충전하는 충전 포트 사용.

로드 추적.
부하가 배터리에 배치될 때 동적으로 충전 전류를 변경.

메모리.
다시 시작하면, 마지막으로 선택한 모드로 전환.

정비 플러스.
과충전 없이, 무기한 배터리를 완전히 충전.

진단.
역극성, 낮은 전압 또는 손상된 배터리를 감지하기 위한 직관적인 시각적 진단 도구.

상호작용.
유기 배터리 피드백 따라 충전 과정을 변경.

점프 차지.
방전된 배터리의 차량을 5분 내에 신속하게 충전하고 안전하게 시동.

12V 배터리를 500Ah까지 충전하십시오. 16V 및 24V 배터리 최대 250Ah.

The NOCO Company
30339 Diamond Parkway, #102
Glenwillow, OH 44139 | USA
1.800.456.6626

no.co

NOCO®
Since 1914

충전 모드

모드	설명
Standby	No Power(전원이 공급되지 않음) Standby(대기) 모드: 충전기는 배터리를 충전하거나 배터리에 전력을 공급하지 않습니다. 이 모드에서는 Energy Save(에너지 절약)이 활성화되어 콘센트로부터 미세한 전원을 공급합니다. 이 모드를 선택하면, 오렌지색 LED가 켜집니다.
12V NORM	14.5V | 26A | 최대 500 Ah 12V 습식 셀, 젤 셀, 강화플러디드, 메인터넌스프리 및 칼슘 배터리 충전 용. 이 모드를 선택하면, 하얀색 LED가 켜집니다.
12V COLD/ AGM	14.8V | 26A | 최대 500 Ah 10ºC(50ºF) 이하의 추운 온도에서 12V 배터리 또는 AGM 배터리 충전 용. 이 모드를 선택하면, 파란색 LED가 켜집니다.
24V NORM	29V | 13A | 최대 250 Ah 24V 습식 셀, 젤 셀, 강화플러디드, 메인터넌스프리 및 칼슘 배터리 충전 용. 이 모드를 선택하면, 하얀색 LED가 켜집니다.
24V COLD/ AGM	29.6V | 13A | 최대 250 Ah 10ºC(50ºF) 이하의 추운 온도에서 24V 배터리 또는 AGM 배터리 충전 용. 이 모드를 선택하면, 파란색 LED가 켜집니다.
12V LITHIUM Press & Hold	14.2V | 26A | 최대 500 Ah 리튬철인산염 배터리 등, 12V 리튬이온 배터리 충전 용. 이 모드를 선택하면, 파란색 LED가 켜집니다.
12V AGM+ Press & Hold	15.5V | 26A | 최대 500 Ah 일반 충전 보다 높은 전압이 필요한, 12V 고급 AGM 배터리 충전 용. 이 모드를 선택하면, 파란색 LED가 켜집니다.
16V LITHIUM Press & Hold	19.45V | 20A | 최대 250 Ah 리튬철인산염 배터리 등, 일반적으로 레이싱 차량에 사용되는 16V 리튬이온 배터리 충전 용. 이 모드를 선택하면, 파란색 LED가 켜집니다.
16V AGM Press & Hold	19.6V | 20A | 최대 250 Ah 일반적으로 레이싱 차량에 사용되는, 16V AGM 배터리 충전 용. 이 모드를 선택하면, 파란색 LED가 켜집니다.
13.6V SUPPLY Press & Hold	13.6V | 5A | 최대 6A 타이어 팽창기, 오일 교환기 또는 배터리를 교체할 때 메모리 리테이너 등, 모든 12V DC 장치에 전력을 공급하기 위해 DC 전원으로 변환. 이 모드를 선택하면, 빨간색 LED가 켜집니다.
12V REPAIR Press & Hold	16.5V | 1.5A | 모든 용량 노화, 유휴, 손상 또는 황산화된 배터리의 수리 및 보관을 위한 고급 배터리 복구 모드. 이 모드를 선택하면, 빨간색 LED가 켜지고 깜빡입니다.

기술 사양

입력 전압 AC:	110-120 VAC, 50-60Hz	배터리 유형:	12V, 16V & 24V
작동 전압 AC:	85-130 VAC, 50-60Hz	배터리 화학성분:	Wet, Gel, MF, CA, EFB, AGM, LIB
효율:	약 85%	배터리 용량:	최대 500 Ah (12V), 최대 250 Ah (24V), 모든 배터리 사이즈 유지
전원:	최대 84W		
저-전압 감지:	2V (12V), 2V (16V), 14V (24V)	배터리 보호:	IP44
역전류 누출:	<5mA	냉각:	팬 냉각
주위 온도:	0°C ~ +40°C, 32°F ~ +104°F	크기 - 길이(L)x폭(W)x높이(H:	12.1 x 5.7 x 3.2 인치 (307 x 145 x 81mm)
충전기 유형:	8 단계, 스마트 충전기	무게:	5.09 파운드 (2.31 kg)

충전 단계

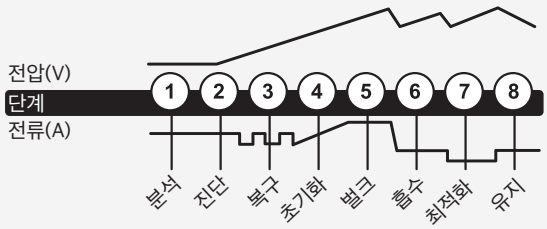

내용물

- G26000 스마트 충전기
- 배터리 클램프 커넥터 w/통합 아이렛
- 사용자 설명서, 정보 안내서 및 보증서

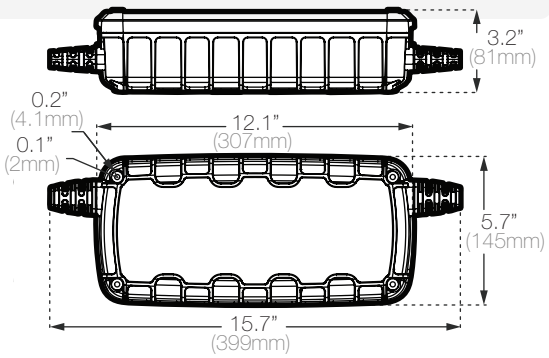

AC 케이블: 75인치 (190.5cm) DC 케이블: 56인치 (142.2mm)

소매 포장:
크기:8.94x5.12x18.94 인치
(227 x 130 x 481mm)
무게: 7.87파운드 (3.57kg)
UPC: 0-46221-10035-8
내부 카톤:
크기: 9.45x5.63x19.61 인치
(240 x 143 x 498mm)

(계속) 무게: 8.20파운드 (3.72kg)
마스터 카톤:
크기: 20.08x12.4x20.55 인치
(510 x 316 x 522mm)
무게: 34.59파운드 (15.69kg)
수량: 4
UCC: 10046221100355
팔레트 당 유닛수: 72 유닛

Intertek
4001276

CONFORMS TO UL STD. UL1236
CERTIFIED TO CSA STD. C22.2 No.107.2

The NOCO Company
30339 Diamond Parkway, #102
Glenwillow, OH 44139 | USA
1.800.456.6626

no.co

NOCO®
Since 1914