GX4820 48V 20A

Bleisäure: Wet | Gel | MF | EFB | AGM
Lithium: Li-Ion

Auto | Marine | Schwerlast | Industriell

Ultrasicheres Batterieladegerät für industrielle Anwendungen

NOCO industriell

Aufladen von vollständig entladenen Batterien bis zu **425Ah**. Wasserfest und manipulationssicher.

Perfekt geeignet für industrielle Fahrzeuge, leistungsstarke Werkzeuge, Fahrzeuge im täglichen Einsatz und mehr.

Das industrielle Ladegerät ist ultrakompakt, robust, manipulationssicher und wasserfest und kann auf eine Vielzahl von Oberflächen und Gräten direkt montiert werden. Das Gerät verfügt über eine funkensichere Technologie sowie Verpolungsschutz. Lädt doppelt so schnell wie handelsübliche Ladegeräte. Unbegrenzter Anschluss ohne Überladung.

Firewall.
Mehrstufige Sicherheitsschranke in unsicheren und ungewöhnlichen Bedingungen.

Energy Save.
Minimiert den Energieverbrauch, wenn volle Leistung nicht benötigt wird.

Recovery.
Setzt bei Erkennung von Niederspannung, Sulfatierung oder Kapazitätseinbußen einen Hochspannungsladeimpuls ein.

Optimierung.
Stabilisiert die interne Batteriechemie für bessere Leistung und Langlebigkeit.

Interaktiv.
Passt den Ladevorgang auf Grundlage des Batteriestatus an.

Robust.
Schmutz- und wasserabweisend, UV-beständig, stoß- und schlagfest.

Maintenance Plus.
Die Batterie bleibt über einen längeren Zeitraum voll aufgeladen, ohne Überladung.

Sicher.
Schutz vor Verpolung, Funken, Überladung, Überstrom, offene Stromkreise und Überhitzung.

Zwischenladung.
Entwickelt zum schnellen Laden von Batterien in Anwendungen, bei denen das Laden nur zeitweise möglich ist.

Aufladen von **48**V-Batterien bis zu 425Ah.

The NOCO Company
30339 Diamond Parkway, #102
Glenwillow, OH 44139 | USA
1.800.456.6626

no.co

NOCO Since 1914

Lademodi

Modus	Erklärung
Standby	**Kein Strom** Im Stand-by-Modus lädt das Ladegerät nicht und versorgt die Batterie auch nicht mit Strom. Die Funktion „Energie sparen“ ist in diesem Modus aktiviert, wobei winzig kleine Strommengen aus der Steckdose gezogen werden. Bei Auswahl leuchtet eine orange LED auf.
48V NORM	**57,6V | 20A | Bis Zu 425Ah** Zur Ladung von 48V-Nass-, Gel- und EFB-Batterien sowie von wartungsfreien und Kalzium-Batterien. Bei Auswahl leuchtet eine weiße LED auf.
48V Cold/ AGM	**58,8V | 20A | Bis Zu 425Ah** Zur Ladung von 48V-Batterien bei kalten Temperaturen unter 10°C (50°F) oder AGM-Batterien. Bei Auswahl leuchtet eine blaue LED auf.
AGM+	**62,4V | 20A | Bis Zu 425Ah** Zur Ladung von modernen AGM-Batterien, die eine höhere Ladespannung benötigen als üblich. Bei Auswahl leuchtet eine blaue LED auf.
LI-ION	**58,4V | 20A | Bis Zu 425Ah** Zur Ladung von Lithium-Ionen-Batterien, einschließlich Lithium-Eisen-Phosphat. Bei Auswahl leuchtet eine blaue LED auf.
Repair	**64V | 5A | Alle Kapazitäten** Repair ist ein erweiterter Modus zur Wiederherstellung und Lagerung alter, ungenutzter, beschädigter, stratifizierter oder sulfatierter Batterien. Bei Auswahl leuchtet eine rote, blinkende LED auf.
Supply	**54,4V | 10A** Kann in eine Gleichstromquelle umgewandelt werden. Bei Auswahl leuchtet eine rote LED auf.

Technische Daten

Anschlussspannung AC:	100-240 VAC, 50-60Hz
Betriebsspannung AC:	85-240 VAC, 50-60Hz
Leistung:	960W Max
Effizienz:	Ca. 92 %
Ladespannung:	57,6V
Rückentladestrom:	<5mA
Betriebstemperatur:	-20°C to +50°C
Ladegerät-Typ:	9 Stufen, vollautomatisch, Switch-Modus
Batterieart:	48V Blei- und Lithium-Ionen-Batterien
Batteriechemien:	Nass, Gel, wartungsfrei, AGM, EFB, LIB
Batteriekapazität:	Bis Zu 425Ah Wartung aller Batteriegrößen
Gehäuseschutz:	IP66
Kühlung:	Natürliche Konvektion
Abmessungen (LxBxH):	30,4 x 21,6 x 9,9 cm (12 x 8,5 x 3,9 Zoll)
Gewicht:	5,98 kg (13,2 Pfund)

Lieferumfang

- GX4820 Intelligentes industrielles Ladegerät
- AC-Adapter Typ B und DC-Adapter W/ HD-Kabelschuhe
- Benutzerhandbuch und Hinweise und Garantie

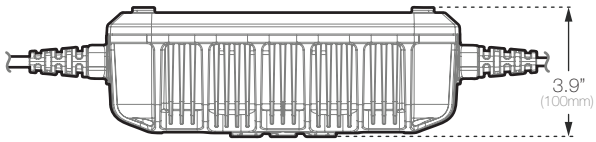

AC-Kabel: 193 cm (76 Zoll)
DC-Kabel: 193 cm (76 Zoll)

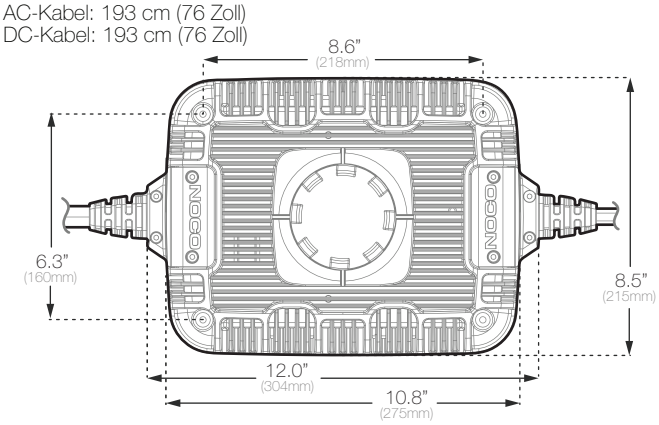

Ladestufen

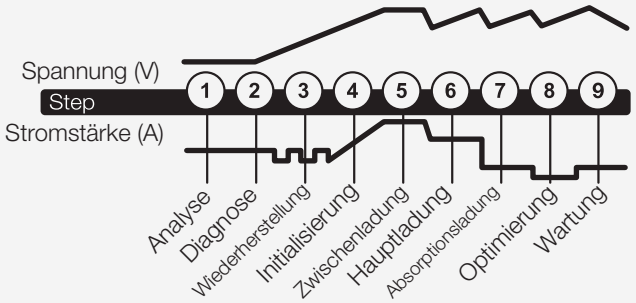

Umkarton:
Abmessungen:
46,5 x 33,0 x 29,8 cm
Gewicht: 13,14 kg
Menge: 2
UCC: 10046221150084
Stück pro Palette: 80 Stück

Innerer Karton:
Abmessungen:
45,0 x 28,3 x 15,6 cm
Gewicht: 6,57 kg
UPC: 0-46221-15008-7

DC-Ausgang Anschluss

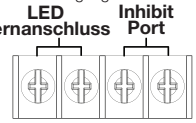

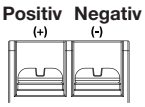

CONFORMS TO UL STD. UL1236
CERTIFIED TO CSA STD. C22.2 No.107.2
Intertek 4001276

Inhibit Port (optional für den Betrieb)

Der Inhibit-Port verfügt über einen auf 20A ausgelegten Relaiskontakt. Erhält das Ladegerät Wechselstrom, schließt sich das Relais und ermöglicht den Stromfluss. Wird der Zufluss von Wechselstrom unterbrochen, dauert es ca. 15 Sekunden, bis sich die Kondensatoren entladen und sich das Relais öffnet.

LED-Fernanschluss (optional für den Betrieb)

Der Remote-LED-Port dient dem Anschluss von LEDs zur einfachen Überwachung, wenn die LEDs des Ladegeräts nicht zugänglich sind. Der Anschluss unterstützt zwei LEDs, die von „Lädt“ auf „Geladen“ wechseln.

The NOCO Company
30339 Diamond Parkway, #102
Glenwillow, OH 44139 | USA
1.800.456.6626

no.co

NOCO®
Since 1914