GX3626 36V 26A

Piombo-acido | Litio

Wet | Gel | MF | EFB | AGM | Li-Ion

Auto | Navale | Usi pesanti | Uso industriale

Caricabatterie industriale estremamente sicuro

NOCO industrial™

Ricarica accumulatori totalmente scarichi fino a 425Ah.

Impermeabile e a prova di manomissione.

Ideale per veicoli industriali, strumenti ad alta potenza, veicoli di uso quotidiano e molto altro ancora.

Estremamente compatto, a prova di manomissione e acqua, questo caricabatterie industriale può essere direttamente installato su una molteplicità di superfici e attrezzature. È dotato di tecnologia a prova di scintilla e di un sistema di protezione da inversione di polarità. Effettua ricariche in metà del tempo rispetto ai caricabatterie tradizionali. Può restare collegato ininterrottamente e senza alcun sovraccarico.

Firewall.
Protezione di sicurezza a più livelli che impedisce il verificarsi di situazioni anomale e pericolose.

Risparmio energetico.
Limita il consumo energetico quando non deve operare al massimo della potenza.

Recupero.
Impartisce una carica a impulso ad alta tensione nel caso in cui vengano rilevate situazioni di bassa tensione, solfatazione o perdita di capacità.

Ottimizzazione.
Stabilizza la composizione chimica interna della batteria per una migliore prestazione e durata di vita.

Interattivo.
Modifica il processo di carica in base al feedback organico ricevuto dalla batteria.

Robusto.
Resistente allo sporco, acqua, raggi UV, impatto e urto.

Maintenance Plus.
Mantiene la batteria completamente carica senza il rischio di sovraccarichi, a tempo indeterminato.

Sicuro.
SAFE

Protegge contro inversione di polarità, scintille, sovraccarico, sovracorrente, circuito aperto e surriscaldamento.

Biberonaggio.
Progettato per ricaricare velocemente batterie in veicoli e dispositivi in cui le fasi di carica si alternano a quelle di uso.

Ricarica accumulatori da **36**V fino a 425Ah.

The NOCO Company
30339 Diamond Parkway, #102
Glenwillow, OH 44139 | USA
1.800.456.6626

no.co

NOCO®
Since 1914

Modalità di carica

modalità	spiegazione
Standby	**Corrente assente** In modalità di stand-by il caricabatterie non effettua alcuna ricarica e non fornisce corrente alla batteria. In questa modalità viene attivata anche la funzione Energy Save (salva energia), che consuma appunto un trascurabile quantitativo di energia elettrica. Questa modalità è contrassegnata da una luce LED di colore arancione.
36V NORM	**43,2V | 26A | fino a 425Ah** Per la ricarica di batterie a celle umide, al gel, EFB, MF e al calcio da 36 volt. Questa modalità è contrassegnata da una luce LED di colore bianco.
36V Cold/ AGM	**44,1V | 26A | fino a 425Ah** Per la ricarica di batterie da 36 volt a temperature inferiori a 50ºF (10ºC) e batterie AGM. Questa modalità è contrassegnata da una luce LED di colore blu.
AGM+	**46,8V | 26A | fino a 425Ah** Per la ricarica di batterie AGM moderne, che richiedono una tensione di carica superiore alla norma. Questa modalità è contrassegnata da una luce LED di colore blu.
LI-ION	**43,8V | 26A | fino a 425Ah** Per la ricarica di batterie agli ioni di litio, comprese quelle al litio-ferro-fosfato. Questa modalità è contrassegnata da una luce LED di colore blu.
Repair	**48V | 5A | Qualsiasi capacità** Un'avanzata modalità di recupero che consente la riparazione e la conservazione di batterie vecchie, estremamente scariche, danneggiate, stratificate o solfatate. Questa modalità è contrassegnata da una luce LED lampeggiante di colore rosso.
Supply	**40,8V | 13A** Si trasforma in un alimentatore DC. Questa modalità è contraddistinta da una luce LED di colore rosso.

Dati tecnici

Tensione in entrata AC:	100-240 VCA, 50-60Hz	Tipo di batterie:	piombo-acido e litio da 36V
Tensione di funzionamento AC:	85-240 VCA, 50-60Hz	Composizione chimica delle batterie:	A celle umide, al gel, MF, AGM, EFB, Li-Ion
Corrente:	960W massimo	Capacità delle batterie:	fino a 425Ah, mantiene batterie di qualsiasi dimensione
Efficienza:	92% circa.		
Tensione di carica:	43.2V	Protezione ingresso:	IP66
Corrente di ritorno assorbita:	<5mA	Raffreddamento:	Convezione naturale
Temperatura di funzionamento:	da -20°C to +50°C	Dimensioni (LxLxA):	12 x 8,5 x 3,9 pollici
Tipo di caricabatterie:	a 9 fasi, completamente automatico e a commutazione	Peso:	13,2 libbre

Cosa contiene la scatola

- Caricabatterie industriale smart GX3626
- Cavo AC, spina tipo B e cavo DC con occhielli ad alta resistenza
- Guida d'uso, informazioni sul prodotto e garanzia

Fasi della carica

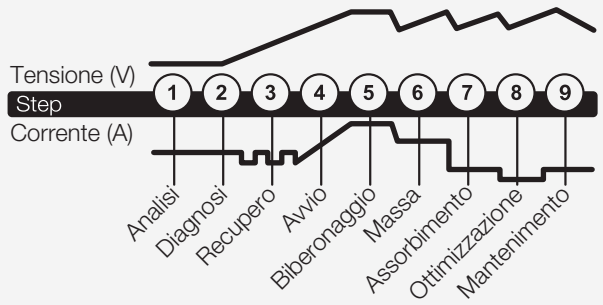

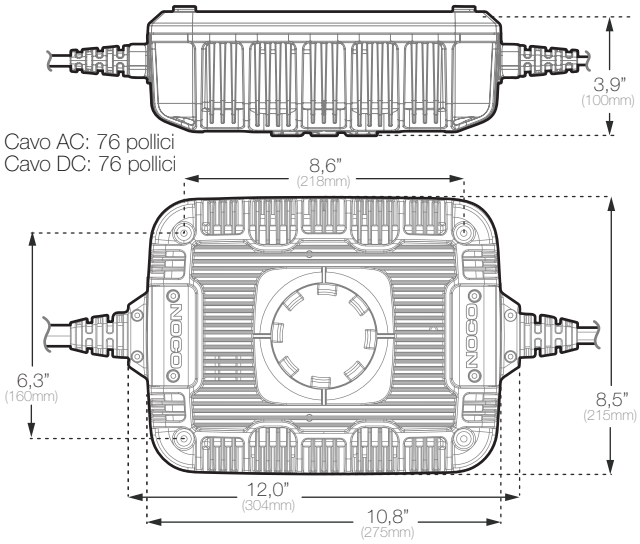

Imballaggio esterno:
Dimensioni:
18,32"x13,00"x11,75"
Peso: 28,99lb
Quantità: 2
UCC: 10046221150077
Unità per pallet: 80 unità

Imballaggio interno:
Dimensioni:
17,72"x11,14"x6,14"
Peso: 14,50lb
UPC: 0-46221-15007-0

CONFORMS TO UL STD. UL1236
CERTIFIED TO CSA STD. C22.2 No.107.2

Intertek
4001276

Uscita DC Porta di collegamento

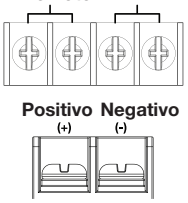

Porta di blocco (opzionale per operazione)

La porta di blocco contiene un relè da 20A. Quando il caricabatterie riceve corrente alternata, il relè si chiude in modo tale da consentire il passaggio della corrente. Quando il caricabatterie viene staccato dalla corrente AC, intercorre un lasso di tempo di 15 secondi prima che i condensatori si scarichino e il relè si apra.

Porta per LED remoto (opzionale per operazione)

La porta per LED remoto può essere utilizzata per collegare i LED e consentire un facile monitoraggio qualora i LED del caricabatteria non siano accessibili. La porta supporta due LED, invertendo la polarità in modo da consentire il passaggio da "in carica" a "caricato".

The NOCO Company
30339 Diamond Parkway, #102
Glenwillow, OH 44139 | USA
1.800.456.6626

no.co

NOCO®
Since 1914