GBC014

For GB70

NOCO BOOST®HD™ BESKYTTELSESETUI

ROBUST OPPBEVARING.

Utviklet og laget kun for å passe Boost UltraSafe®-jumpstarter.

GBC014 EVA beskyttelsesetui er lett, holdbart og slitesterkt og har et halvstivt tilpasset ytre med glidelås og forsterket håndtak. Den gummierte EVA-utsiden gir beskyttelse mot fuktighet, støt, støv og andre miljøfaktorer, mens den støpte innsiden perfekt passer, oppbevarer og beskytter den tilsvarende NOCO® Boost jumpstarteren, GB70.

Den lette og slitesterke støpte utsiden er laget av termoformet EVA og har en vanntett, gummilignende overflate.

Kraftig omvendt spiralglidelås med innebygd forsterket håndtak og tilpasset overstøpt trekkflik.

Støpt Boost-brett innvending med mykt svart melange fløyelsfor for sikker passform.

Forsterkede lommer for sikker oppbevaring av klemmer, forlengere eller annet tilbehør.

NOCO
30339 Diamond Parkway, #102
Glenwillow, OH 44139 | USA
1.800.456.6626

no.co

NOCO®

GBC014

*Boost og tilbehør er ikke inkludert

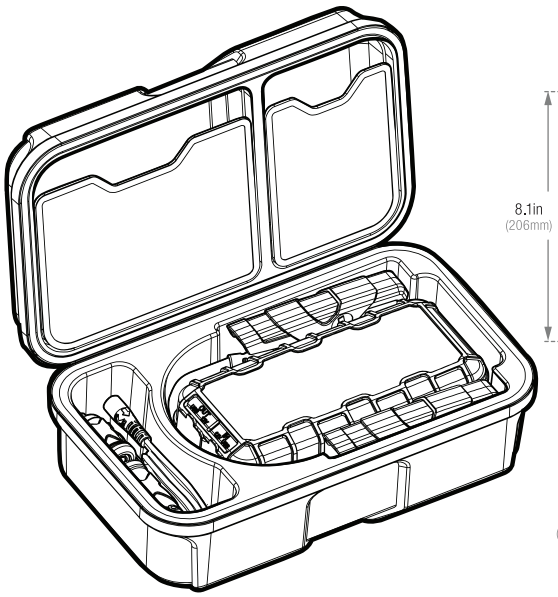

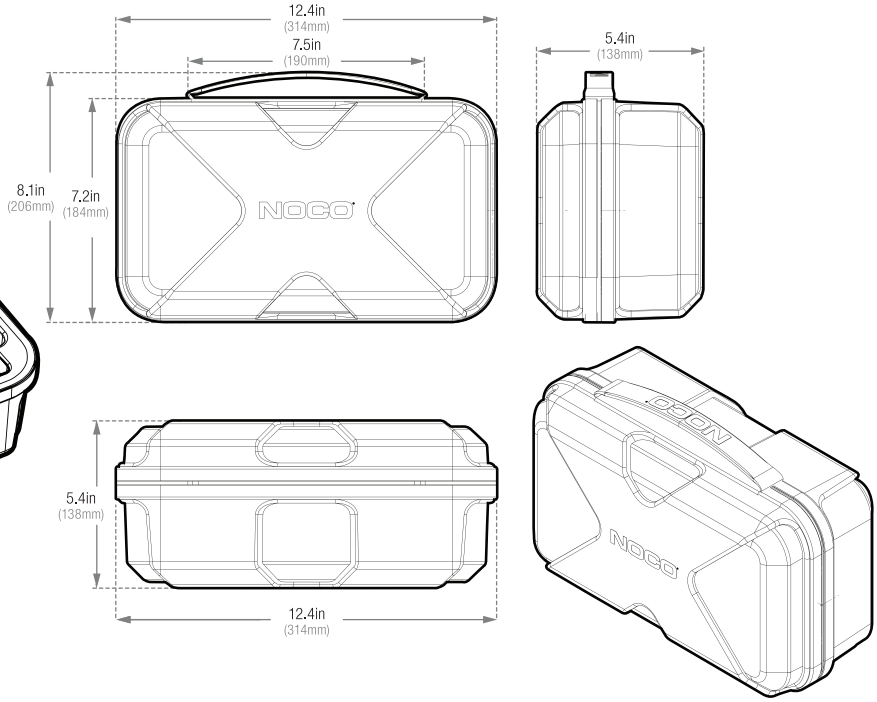

Utsalgsemballasje:
Dimensjoner: 12.4" x 8.1" x 5.4"
Vekt: 1.4 lbs
UPC: 0-46221-17028-3

Indre eske:
Dimensjoner: 12.4" x 8.1" x 5.4"
Vekt: 1.7 lbs

Hovedeske:
Dimensjoner: 16.4" x 12.7" x 11.3"
Vekt: 8.3 lbs
Antall: 4
UCC: 10046221170280

Enheter per palle:
180 Enheter

NOCO
30339 Diamond Parkway, #102
Glenwillow, OH 44139 | USA
1.800.456.6626

no.co

NOCO®