12V | 7,8Ah

NLP30

PRESTAZIONI INCREDIBILI. BATTERIA AL LITIO PER SPORT MOTORISTICI.

2X
PIÙ POTENZA.

10X
PIÙ AVVII.

5X
PIÙ DURATA.

BMS DINAMICO.

Dotata di un sistema di gestione della batteria avanzato (battery management system, BMS), che si attiva in automatico e fornisce la massima protezione, con prestazioni ed equalizzazione bidirezionale delle celle, per una stabilità duratura. Non è necessario alcun ripristino del BMS.

PROTEZIONE ATTIVA.

Protegge da sovraccarico, calore/freddo estremo, cortocircuiti, esaurimento eccessivo della carica e sovracorrente.

ASSORBIMENTO DEGLI URTI.

Progettata con una base ammortizzante personalizzata in gomma e inserti in schiuma, per prolungare la durata della batteria e mantenere i collegamenti più saldi.

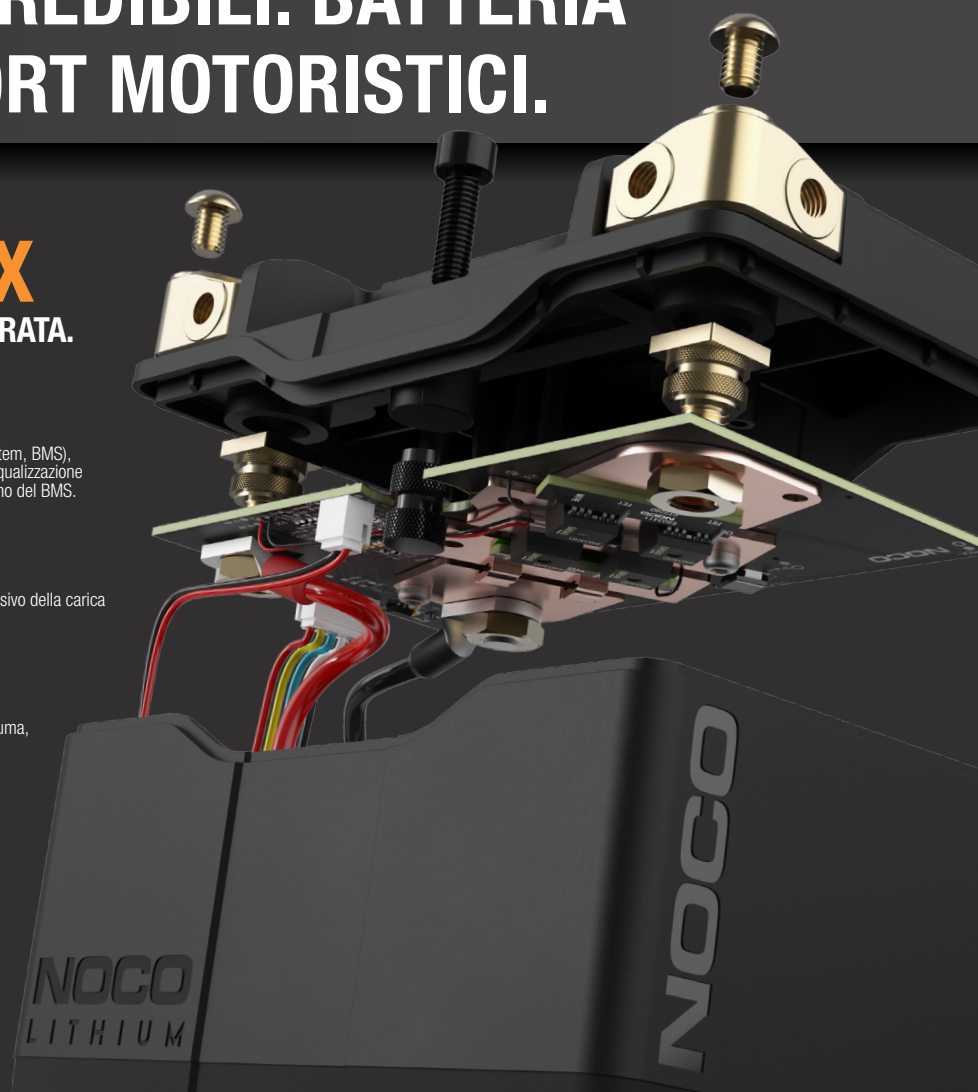

NOCO

30339 Diamond Parkway, #102
Glenwillow, OH 44139 | USA
1.800.456.6626
no.co

MONTAGGIO UNIVERSALE.

È possibile aggiungere dei distanziatori modulari per modificare le dimensioni e consentire un montaggio sicuro e protetto della batteria. Grazie a un blocco di montaggio rimovibile, è possibile adattare la batteria a più applicazioni. L'inserto filettato consente il montaggio diretto, per una maggiore semplicità e sicurezza.

FEMMINA.

LATERALE.

SUPERIORE.

ANTERIORE.

MORSETTI A CONNESSIONE MULTIPLA.

Dotata di coperture IP66 PCB in rame, impermeabili e di alta qualità. I morsetti NLP si possono montare in posizione anteriore, laterale o superiore, oppure si possono rimuovere del tutto, a seconda del tipo di applicazione.

RICARICA RAPIDA.

Basta usare la modalità al litio di un caricabatterie "Genius" per ricaricare completamente la batteria NLP in pochi minuti. Per maggiori informazioni, basta consultare i modelli "Genius" e i tempi di ricarica riportati di seguito.

DIMENSIONI COMPATIBILI.

DIMENSIONI BCI	DIMENSIONI YUASA	DIMENSIONI ETX
BTX30L-BS	GYZ32HL	ETX30L
BTX30L	YIX30L	

TEMPO DI RICARICA

GENIUS1	480 minuti
GENIUS2	240 minuti
GENIUS5	96 minuti
GENIUS10	48 minuti

DATI TECNICI

DIMENSIONI BCI:	30
SOSTANZE CHIMICHE:	Litio ferro fosfato (LiFePO4)
VOLTAGGIO NOMINALE:	12,8
AMPORE:	7,8
WATTORE (Wh):	99,84
CORRENTE DI AVVIAMENTO:	700
VOLTAGGIO DI CARICA (V):	14,6V
CORRENTE DI CARICA (A):	24A (max)
TEMPERATURA DI ESERCIZIO:	da -20ºC a 60ºC
TEMPERATURA DI CARICA:	da -10ºC a 50ºC
TEMPERATURA DI STOCCAGGIO:	da -20ºC a 60ºC
PESO:	2,27 kg (5,0lbs)
VOLUMI:	**Confezione dettaglio:** Dimensioni: 17,3 x 13,2 x 21,3 cm Peso: 2,77 kg UPC: 0-46221-19011-3 **Cartone interno:** Dimensioni: 21,7 x 17,8 x 14,4 cm Peso: 2,87kg **Cartone principale:** Dimensioni: 36,8 x 22,4 x 30,7 cm Peso: 11,87 kg Quantità: 4 UCC: 10046221190110 **Unità per pallet** 144 Unità

CONSEGNA

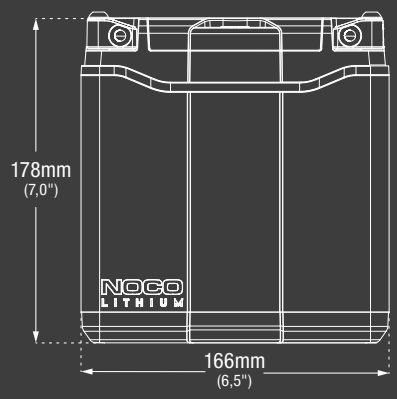

LxWxH
166mm x 126mm x 178mm
(6,5" x 5,0" x 7,0")

*Accessori non compatibili con NLP30

Vite esagonale M6 1x8 mm

Vite esagonale M6 1x10 mm

Vite esagonale M10 1,5x20 mm

Guida utente

NOCO LITHIUM NLP
DANGER User Guide & Warranty
READ AND UNDERSTAND ALL SAFETY INFORMATION BEFORE USING THIS PRODUCT. Failure to follow these safety instructions may result in ELECTRICAL SHOCK, EXPLOSION, FIRE, which may result in a SERIOUS INJURY, DEATH, or PROPERTY DAMAGE.
Electrical Shock. Product is an electrical device that can shock and cause serious injury. Do not submerge in water or get wet.
Explosion. Never short-circuit the battery terminals. Do not use with an incompatible charging device. Do not attempt to jump start, charge, or discharge the battery if damaged or frozen. Never charge or discharge the product outside its operating temperatures. Never over-charge or over-discharge the battery. Never exceed the maximum charging currents of the battery. Never incinerate.
Fire. The product is an electrical storage device that can emit heat. Do not cover product or place objects on top of the product. Keep the product away from combustible materials.
Eye Injury. Wear eye protection when operating product. Batteries can explode and cause flying debris. In the case of contamination of eyes or skin, flush affected area with running clean water and contact poison control immediately.
For more information and support visit:
www.no.co/support

Chiave a brugola

NOCO
30339 Diamond Parkway, #102
Glenwillow, OH 44139 | USA
1.800.456.6626
no.co