12V | 7Ah

NLP20

PRESTAZIONI INCREDIBILI. BATTERIA AL LITIO PER SPORT MOTORISTICI.

2X
PIÙ POTENZA.

10X
PIÙ AVVII.

5X
PIÙ DURATA.

BMS DINAMICO.

Dotata di un sistema di gestione della batteria avanzato (battery management system, BMS), che si attiva in automatico e fornisce la massima protezione, con prestazioni ed equalizzazione bidirezionale delle celle, per una stabilità duratura. Non è necessario alcun ripristino del BMS.

PROTEZIONE ATTIVA.

Protegge da sovraccarico, calore/freddo estremo, cortocircuiti, esaurimento eccessivo della carica e sovracorrente.

ASSORBIMENTO DEGLI URTI.

Progettata con una base ammortizzante personalizzata in gomma e inserti in schiuma, per prolungare la durata della batteria e mantenere i collegamenti più saldi.

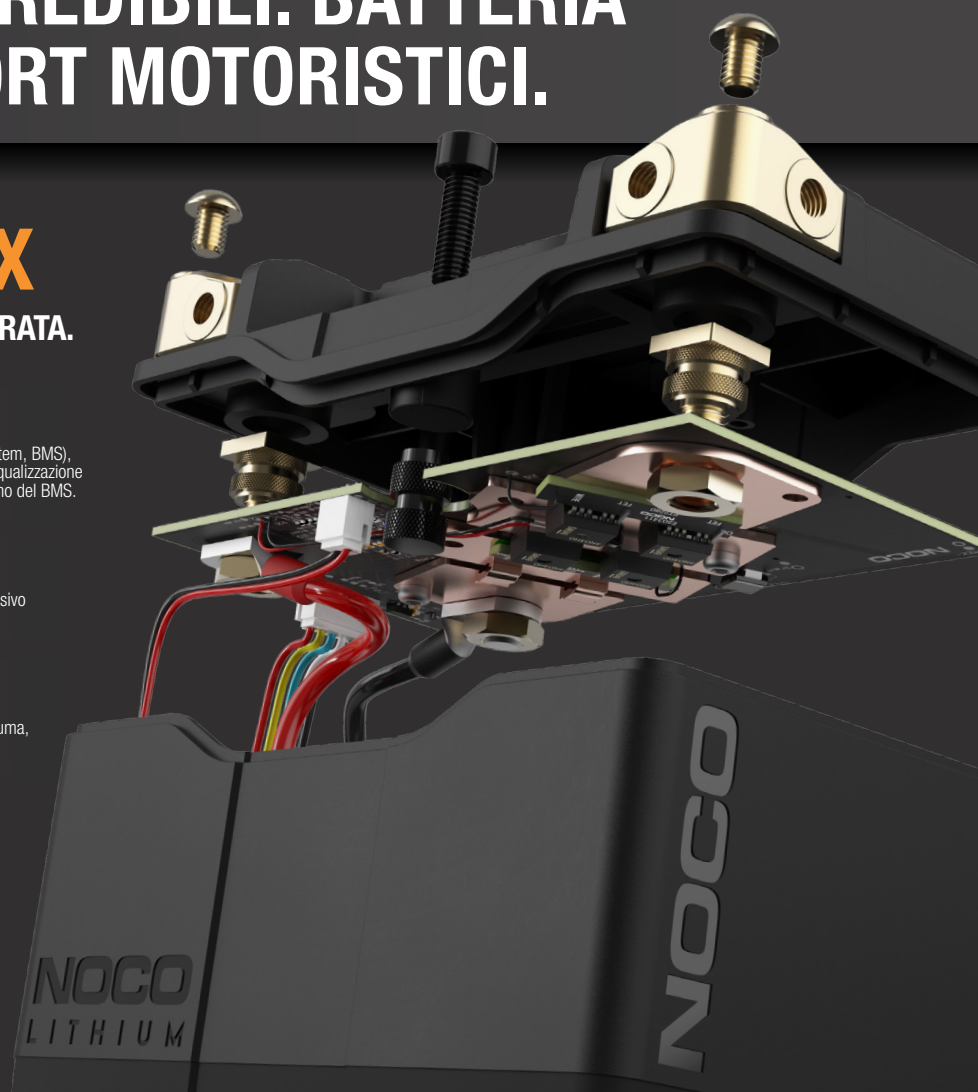

NOCO

30339 Diamond Parkway, #102
Glenwillow, OH 44139 | USA
1.800.456.6626
no.co

MONTAGGIO UNIVERSALE.

È possibile aggiungere dei distanziatori modulari per modificare le dimensioni e consentire un montaggio sicuro e protetto della batteria. Grazie a un blocco di montaggio rimovibile, è possibile adattare la batteria a più applicazioni. L'inserto filettato consente il montaggio diretto, per una maggiore semplicità e sicurezza.

FEMMINA.

LATERALE.

SUPERIORE.

ANTERIORE.

MORSETTI A CONNESSIONE MULTIPLA.

Dotata di coperture IP66 PCB in rame, impermeabili e di alta qualità. I morsetti NLP si possono montare in posizione anteriore, laterale o superiore, oppure si possono rimuovere del tutto, a seconda del tipo di applicazione.

RICARICA RAPIDA.

Basta usare la modalità al litio di un caricabatterie "Genius" per ricaricare completamente la batteria NLP in pochi minuti. Per maggiori informazioni, basta consultare i modelli "Genius" e i tempi di ricarica riportati di seguito.

DIMENSIONI COMPATIBILI.

DIMENSIONI BCI

BTX20HL-BS
B16L-B
BTX15L-BS
BTX20L
B18L-A
BTZ20L
B16CL-B
B50-N18L-A3
BTX20L-BS
BTX15L

DIMENSIONI YUASA

GYZ20L
GYZ20HL
YTX20HL
YIX20HL
YTX20HL-PW
YTX20HL-BS
YTX20HL-BS-PW
YIX20HL-BS
YTX15L
YTX20L
YTX15L-BS
YTX20L-BS
YB16HL-A-CX
YB16L-B
YB16CL-B
SYB16L-B
Y50-N18L-A3

DIMENSIONI ETX

ETX16
ETX16L
ETX20L

TEMPO DI RICARICA

GENIUS1	420 minuti
GENIUS2	210 minuti
GENIUS5	84 minuti
GENIUS10	42 minuti

DATI TECNICI

DIMENSIONI BCI:	20
SOSTANZE CHIMICHE:	Litio ferro fosfato (LiFePO4)
VOLTAGGIO NOMINALE:	12,8
AMPORE:	7
WATTORE (WH):	89,6
CORRENTE DI AVVIAMENTO:	600
VOLTAGGIO DI CARICA (V):	14,6V
CORRENTE DI CARICA (A):	21A (Max)
TEMPERATURA DI ESERCIZIO:	da -20ºC a 60ºC
TEMPERATURA DI CARICA:	da -10ºC a 50ºC
TEMPERATURA DI STOCCAGGIO:	da -20ºC a 60ºC
PESO:	1,70 kg (3,73 lbs)
VOLUMI:	**Confezione dettaglio:** Dimensioni: 19,9 x 9,4 x 20,7 cm Peso: 2,38 kg UPC: 0-46221-19010-6 **Cartone interno:** Dimensioni: 21,6 x 20,7 x 10,3 cm Peso: 2,48 kg **Cartone principale:** Dimensioni: 42,5 x 22,8 x 22,4 cm Peso: 10,30 kg Quantità: 4 UCC: 10046221190103 **Unità per pallet** 160 Unità

CONSEGNA

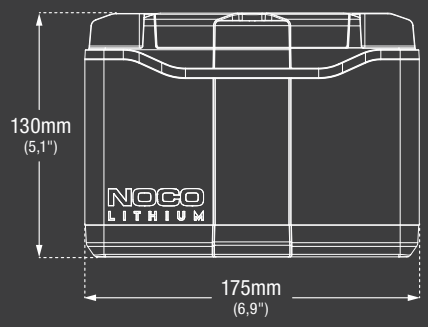

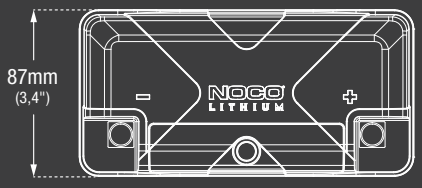

LxWxH minime
175mm x 87mm x 130mm
(6,9" x 3,4" x 5,1")

LxWxH massime
205mm x 115mm x 187mm
(8,07" x 4,53" x 7,36")

*Accessori non compatibili con NLP20

Vite esagonale M6 1x8 mm

Vite esagonale M6 1x10 mm

Guida utente

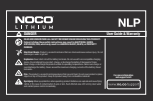

Vite esagonale M8 1,25 x 20 mm

Chiave a brugola

(1) Distanziatore da 12 mm/0,5 pollici

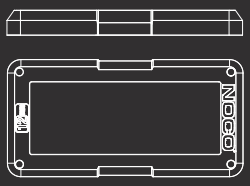

(3) Distanziatore da 15 mm/0,6 pollici

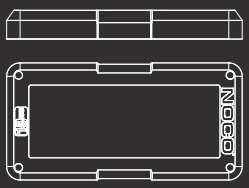

(4) Distanziatore da 7,5 mm/0,3 pollici

NOCO
30339 Diamond Parkway, #102
Glenwillow, OH 44139 | USA
1.800.456.6626
no.co