24V | 3000A

GB251+

AVVIATORE AL LITIO ADATTO ALL'USO COMMERCIALE.

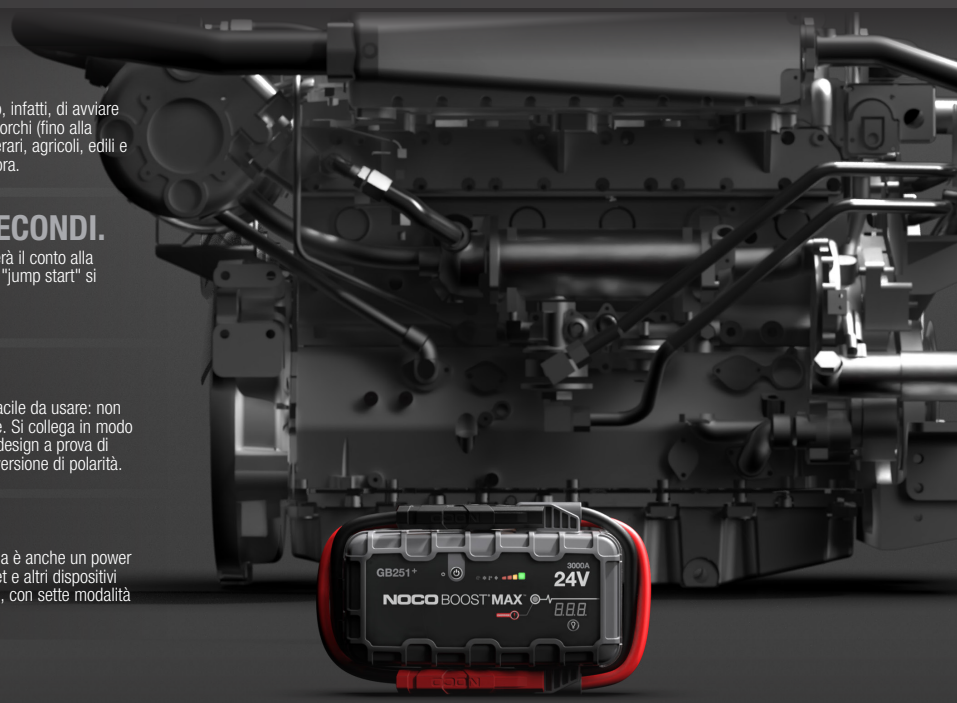

32L+

BENZINA E DIESEL.

È adatto all'uso commerciale in tutti i sensi. È in grado, infatti, di avviare quasi ogni tipo di veicolo e dispositivo, inclusi semirimorchi (fino alla classe 8), camper, pullman, autobus, macchinari minerari, agricoli, edili e professionali a 6, 8, 12 e 16 cilindri e molto altro ancora.

60 sec

TEMPO DI ATTESA DI 60 SECONDI.

Non appena il dispositivo rileverà una batteria, si avvierà il conto alla rovescia di 60 secondi, trascorsi i quali, la funzione di "jump start" si disabiliterà.

2,0

ULTRASAFE 2,0.

Dispositivo per la ricarica veloce di batterie, sicuro e facile da usare: non ti devi più preoccupare di collegamenti errati o scintille. Si collega in modo sicuro a qualsiasi batteria da 12 volt, grazie al nostro design a prova di errore, con tecnologia antiscintilla e protezione dall'inversione di polarità.

600 LUMEN

MULTIFUNZIONE.

Non è un semplice dispositivo di avviamento al litio, ma è anche un power bank portatile, in grado di ricaricare smartphone, tablet e altri dispositivi USB, con una luminosissima torcia LED da 600 lumen, con sette modalità di illuminazione, tra cui strobo di emergenza e SOS.

NOCO

30339 Diamond Parkway, #102
Glenwillow, OH 44139 | USA
1.800.456.6626
no.co

PIOMBO ACIDO

WET | GEL | MF | EFB | AGM

AUTO | USO IN MARE | CAMPER | SPORT MOTORISTICI | PRATO E GIARDINO

INTERFACCIA

LED DI ALIMENTAZIONE

Il caricabatterie è in standby, oppure la tensione della batteria è troppo bassa perché il caricabatterie sia in grado di rilevarla.

ERRORE

Si illumina di rosso, se viene rilevata un'inversione di polarità. Lampeggia accendendosi e spegnendosi in varie sequenze (da 1 a 6 intervalli) per segnalare vari errori.

SPIA CALDO/FREDDO

Rimane accesa o lampeggia di blu, quando la temperatura interna è troppo bassa. Rimane accesa o lampeggia di rosso, quando la temperatura interna è troppo alta.

LED DI CARICA

Indica il livello di carica della batteria interna.

LED DI RICARICA

Si illumina di bianco in fase di ricarica. Il LED lampeggia di bianco quando si attiva la funzione di esclusione manuale.

VOLTMETRO

Il voltmetro integrato mostra la tensione della batteria del veicolo, per aiutare a eseguire la diagnostica e risolvere eventuali problemi.

RICARICA TRAMITE USB.

Carica praticamente qualsiasi dispositivo USB, inclusi smartphone e tablet. Alimenta in remoto un'ampia gamma di dispositivi a 12V, tra cui pompe per pneumatici, inverter, luci, caricabatterie per telefoni e molto altro ancora.

TEMPO DI RICARICA: 8,5 ore

Da 0 a 100% in meno tempo (4 volte più veloce). Si può caricare la batteria agli ioni di litio da 133 wattora in 8,5 ore e mezza, attaccando direttamente l'avviatore alla porta ausiliaria a 12V del veicolo o all'alimentatore XGC4 da 4A.

CONTENUTO

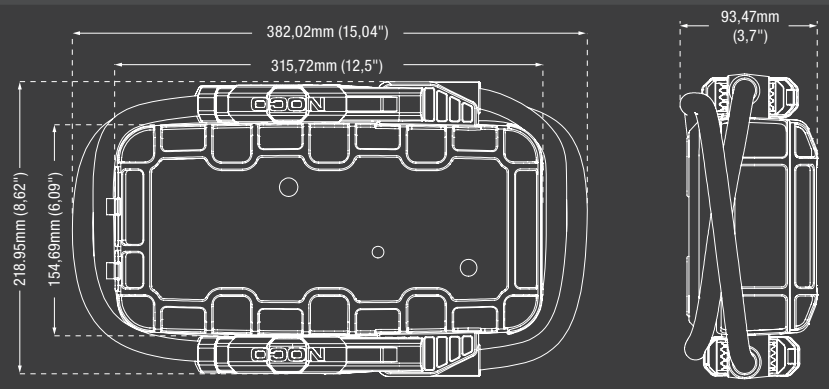

*Accessori non compatibili con GB251+

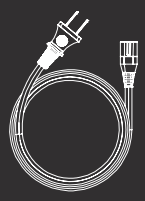
Tipo A - NA

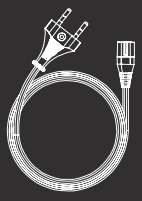
Tipo C - UE

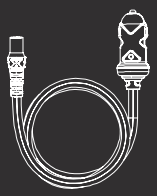
Cavo 12V

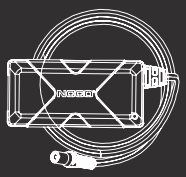
Adattatore XGC-4

Guida utente

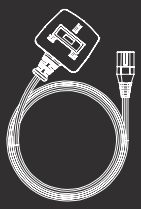
Tipo G - UK

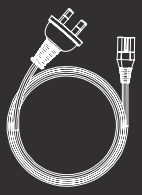
Tipo I - AU

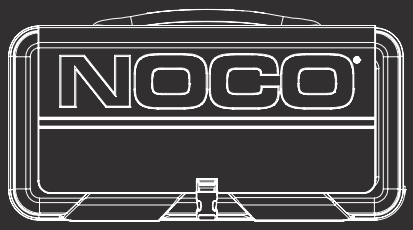

Custodia in EVA

DATI TECNICI

BATTERIA INTERNA:	133 Wh agli ioni di litio
VALUTAZIONE CORRENTE DI PICCO:	3000A
TEMPERATURA DI ESERCIZIO:	da -20°C a +50°C (da -4°F a +122°F)
TEMPERATURA DI CARICA:	da 0°C a +40°C (da 32°F a +104°F)
12V (INGRESSO):	12V/5A (14V max)
12V (USCITA):	12V, 15A max
USB (USCITA):	5V, 2,1A max
INVOLUCRO DI PROTEZIONE:	IP65 (con porte chiuse)
RAFFREDDAMENTO:	Convezione naturale
PESO:	6,17 kg (13,6lbs)
VOLUMI:	**Cartone interno:** Dimensioni: 49,5 x 36,0 x 26,7 cm Peso: 9,9 kg UPC: 0-46221-19041-0 **Cartone principale:** Dimensioni: N/A Peso: N/A Quantità: 1 UCC: 00046221190410 **Unità per pallet:** 56 unità

NOCO
30339 Diamond Parkway, #102
Glenwillow, OH 44139 | USA
1.800.456.6626
no.co

UN38.3
Intertek