12V | **7,8Ah**

NLP30

ŐRÜLETES TELJESÍTMÉNY. LÍTIUMOS MOTORSPORT AKKUMULÁTOR.

2X
NAGYOBB TELJESÍTMÉNY.

10X
TÖBB INDÍTÁS.

5X
HOSSZABB ÉLETTARTAM.

DINAMIKUS AKKUMULÁTORKEZELÉS.

Az automatikus és kiforrott akkumulátorkezelő-rendszer maximális védelmet, teljesítményt és kétirányú cellakiegyenlítést biztosít a hosszan tartó stabilitás érdekében. A BMS rendszert nem szükséges újraindítani.

AKTÍV VÉDELEM.

Védelmet biztosít a túltöltés, extrém meleg, rövidzárlat, túlmerítés, extrém hideg és túlfeszültség ellen.

RÁZKÓDÁSCSILLAPÍTÁS.

Egyedi, gumiból készült csillapítóaljzattal és szivacsbetétekkel láttuk el, hogy meghosszabbítsuk az akkumulátor élettartamát, illetve, hogy a csatlakozások a helyükön maradjanak.

NOCO®
30339 Diamond Parkway, #102
Glenwillow, OH 44139 | USA
1.800.456.6626
no.co

UNIVERZÁLIS RÖGZÍTÉS.

Moduláris távtartókkal módosítható a méret, így az akkumulátor biztonságosan és biztosan rögzíthető bárhová. A kiszerelhető rögzítőblokk lehetővé teszi, hogy az akkumulátort több alkalmazásban is használhassa. A menetes betétek megkönnyítik és biztonságosabbá teszik a közvetlen rögzítést.

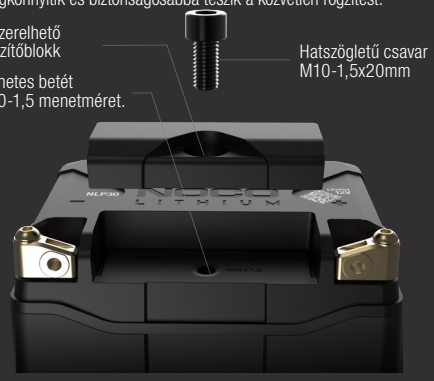

ANYA.

OLDAL.

FELÜL.

ELÖL.

MULTICSATLAKOZÓS SORKAPCSOK.

Prémium IP66 osztályú vízálló réz PCB lapokkal felszerelt. Az NLP sorkapcsok elölről, oldalról és felülről is rögzíthetők, vagy akár teljesen ki is szerelhetők, ha a felhasználás módja úgy kívánja meg.

GYORSTÖLTÉS.

Genius töltőn Lítium módban az NLP akkumulátor percek alatt feltölthető. A Genius modellek és a töltési idők itt láthatók:

KOMPATIBILIS MÉRETEK.

BCI MÉRETEK	YUASA MÉRETEK	ETX MÉRETEK
BTX30L-BS	GYZ32HL	ETX30L
BTX30L	YIX30L	

TÖLTÉSI IDŐ

GENIUS1	480 perc
GENIUS2	240 perc
GENIUS5	96 perc
GENIUS10	48 perc

TEKNIK ÖZELLIKLERI

BCI MÉRET:	30
VEGYI ANYAGOK:	Lítium-vasfoszfát (LiFePO4)
NÉVLEGES FESZÜLTSÉG:	12,8
AMPERÓRA:	7,8
WATT-ÓRA (WH):	99,84
INDÍTÁSI ÁRAM:	700
TÖLTŐFESZÜLTSÉG (V):	14,6V
TÖLTŐÁRAM (A):	24A (Max)
ÜZEMI HŐMÉRSÉKLET:	-20ºC ... 60ºC
TÖLTÉSI HŐMÉRSÉKLET:	-10ºC ... 50ºC
TÁROLÁSI HŐMÉRSÉKLET:	-20ºC ... 60ºC
TÖMEG:	2,27 kg (5,0lbs)
VOLUMETRIKA:	**Kiskereskedelmi csomagolás:** Kiterjedés: 17,3 x 13,2 x 21,3 cm Tömeg: 2,77 kg UPC: 0-46221-19011-3 **Belső karton:** Kiterjedés: 21,7 x 17,8 x 14,4 cm Tömeg: 2,87kg **Fő karton:** Kiterjedés: 36,8 x 22,4 x 30,7 cm Tömeg: 11,87 kg Mennyiség: 4 UCC: 10046221190110 **Raklaponkénti darab:** 144 Darab

A DOBOZ TARTALMA

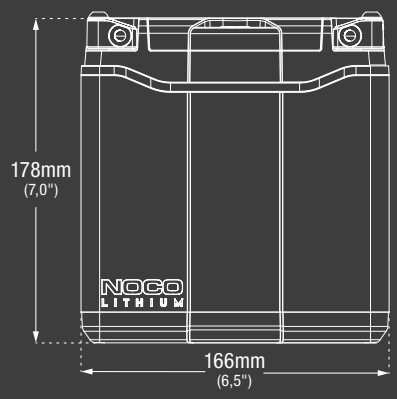

LxWxH
166mm x 126mm x 178mm
(6,5" x 5,0" x 7,0")

*Az NLP30 modellhez nem tartozék

M6 hatszögletű csavar 1mm x 8mm

M10 hatszögletű csavar 1,5mm x 20mm

M6 hatszögletű csavar 1mm x 10mm

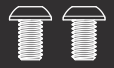

Használati utasítás

NOCO LITHIUM NLP
DANGER User Guide & Warranty
READ AND UNDERSTAND ALL SAFETY INFORMATION BEFORE USING THIS PRODUCT. Failure to follow these safety instructions may result in ELECTRICAL SHOCK, EXPLOSION, FIRE, which may result in a SERIOUS INJURY, DEATH, or PROPERTY DAMAGE.
Electrical Shock. Product is an electrical device that can shock and cause serious injury. Do not submerge in water or get wet.
Explosion. Never short-circuit the battery terminals. Do not use with an incompatible charging device. Do not attempt to jump start, charge, or discharge the battery if damaged or frozen. Never charge or discharge the product outside its operating temperatures. Never over-charge or over-discharge the battery. Never exceed the maximum charging currents of the battery. Never incinerate.
Fire. The product is an electrical storage device that can emit heat. Do not cover product or place objects on top of the product. Keep the product away from combustible materials.
Eye Injury. Wear eye protection when operating product. Batteries can explode and cause flying debris. In the case of compromisation of eyes or skin, flush affected area with running clean water and contact poison control immediately.
For more information and support visit:
www.no.co/support

Hatszögletű kulcs

NOCO
30339 Diamond Parkway, #102
Glenwillow, OH 44139 | USA
1.800.456.6626
no.co