12V | 7Ah NLP20

ŐRÜLETES TELJESÍTMÉNY. LÍTIUMOS MOTORSPORT AKKUMULÁTOR.

2X
NAGYOBB TELJESÍTMÉNY.

10X
TÖBB INDÍTÁS.

5X
HOSSZABB ÉLETTARTAM.

DINAMIKUS AKKUMULÁTORKEZELÉS.

Az automatikus és kiforrott akkumulátorkezelő-rendszer maximális védelmet, teljesítményt és kétirányú cellakiegyenlítést biztosít a hosszan tartó stabilitás érdekében. A BMS rendszert nem szükséges újraindítani.

AKTÍV VÉDELEM.

Védelmet biztosít a túltöltés, extrém meleg, rövidzárlat, túlmerítés, extrém hideg és túlfeszültség ellen.

RÁZKÓDÁSCSILLAPÍTÁS.

Egyedi, gumiból készült csillapítóaljzattal és szivacsbetétekkel láttuk el, hogy meghosszabbítsuk az akkumulátor élettartamát, illetve, hogy a csatlakozások a helyükön maradjanak.

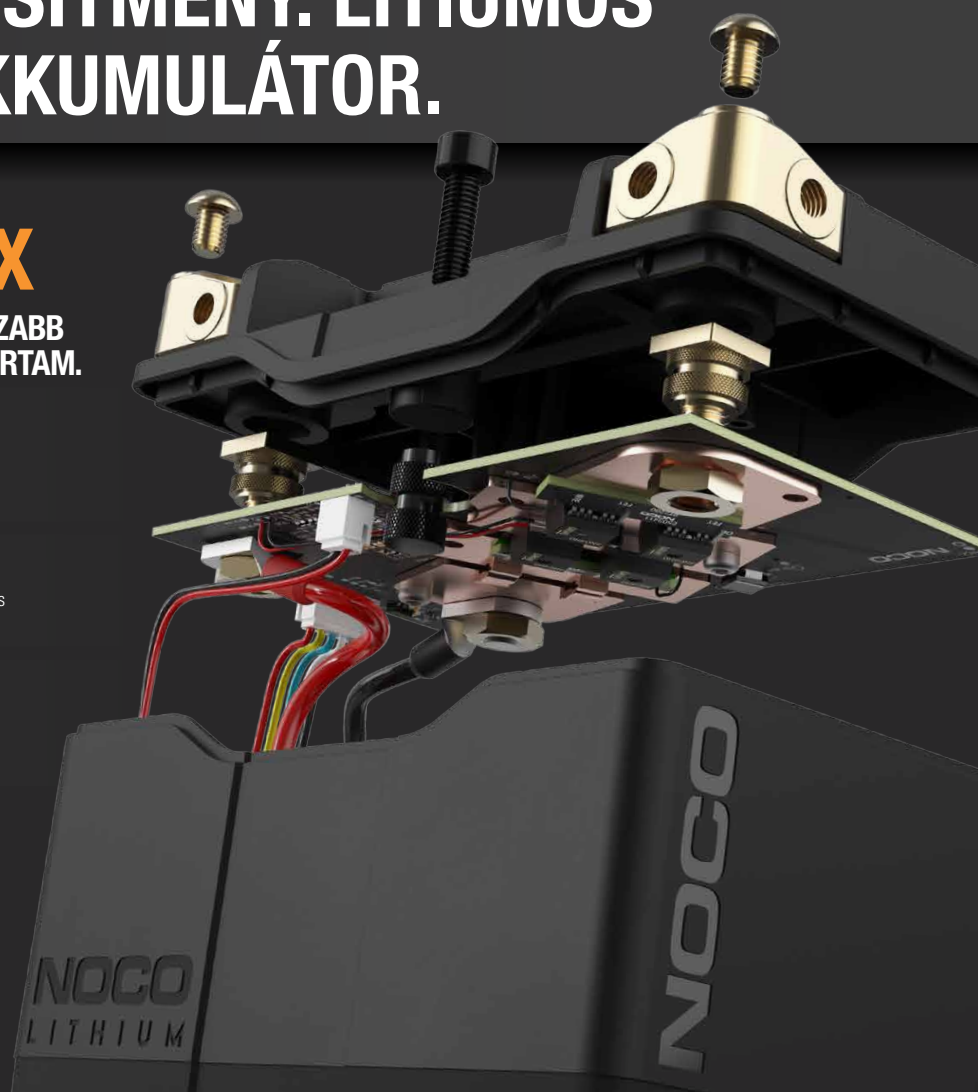

NOCO

30339 Diamond Parkway, #102
Glenwillow, OH 44139 | USA
1.800.456.6626
no.co

UNIVERZÁLIS RÖGZÍTÉS.

Moduláris távtartókkal módosítható a méret, így az akkumulátor biztonságosan és biztosan rögzíthető bárhová. A kiszerelhető rögzítőblokk lehetővé teszi, hogy az akkumulátort több alkalmazásban is használhassa. A menetes betétek megkönnyítik és biztonságosabbá teszik a közvetlen rögzítést.

ANYA.

OLDAL.

FELÜL.

ELÖL.

MULTICSATLAKOZÓS SORKAPCSOK.

Prémium IP66 osztályú vízálló réz PCB lapokkal felszerelt. Az NLP sorkapcsok elölről, oldalról és felülről is rögzíthetők, vagy akár teljesen ki is szerelhetők, ha a felhasználás módja úgy kívánja meg.

GYORSTÖLTÉS.

Genius töltőn Lítium módban az NLP akkumulátor percek alatt feltölthető. A Genius modellek és a töltési idők itt láthatók:

TÖLTÉSI IDŐ

GENIUS1	420 perc
GENIUS2	210 perc
GENIUS5	84 perc
GENIUS10	42 perc

KOMPATIBILIS MÉRETEK.

BCI MÉRETEK

BTX20HL-BS
B16L-B
BTX15L-BS
BTX20L
B18L-A
BTZ20L
B16CL-B
B50-N18L-A3
BTX20L-BS
BTX15L

YUASA MÉRETEK

GYZ20L
GYZ20HL
YTX20HL
YIX20HL
YTX20HL-PW
YTX20HL-BS
YTX20HL-BS-PW
YTX15L
YTX20L
YTX15L-BS
YTX20L-BS
YB16HL-A-CX
YB16L-B
YTX20L-BS
YB16CL-B
SYB16L-B
Y50-N18L-A3

ETX MÉRETEK

ETX16
ETX16L
ETX20L

TEKNIK ÖZELLIKLERI

BCI MÉRET:	20
VEGYI ANYAGOK:	Lítium-vasfoszfát (LiFePO4)
NÉVLEGES FESZÜLTSÉG:	12,8
AMPERÓRA:	7
WATT-ÓRA (WH):	89,6
INDÍTÁSI ÁRAM:	600
TÖLTŐFESZÜLTSÉG (V):	14,6V
TÖLTŐÁRAM (A):	21A (Max)
ÜZEMI HŐMÉRSÉKLET:	-20ºC ... +60ºC
TÖLTÉSI HŐMÉRSÉKLET:	-10ºC ... +50ºC
TÁROLÁSI HŐMÉRSÉKLET:	-20ºC ... +60ºC
TÖMEG:	1,70 kg (3,73 lbs)
VOLUMETRIKA:	**Kiskereskedelmi csomagolás:** Kiterjedés: 19,9 x 9,4 x 20,7 cm Tömeg: 2,38 kg UPC: 0-46221-19010-6 **Belső karton:** Kiterjedés: 21,6 x 20,7 x 10,3 cm Tömeg: 2,48 kg **Fő karton:** Kiterjedés: 42,5 x 22,8 x 22,4 cm Tömeg: 10,30 kg Mennyiség: 4 UCC: 10046221190103 **Raklaponkénti darab:** 160 Darab

A DOBOZ TARTALMA

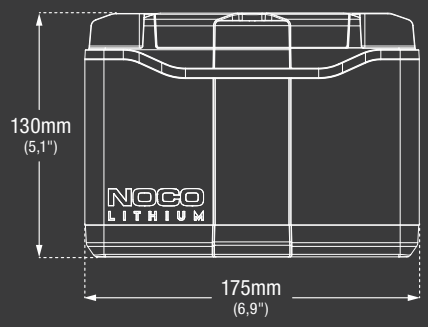

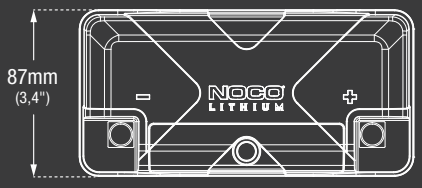

HxSzxM Minimum.
175mm x 87mm x 130mm
(6.9" x 3.4" x 5.1")

HxSzxM Maximum.
205mm x 115mm x 187mm
(8.07" x 4.53" x 7.36")

*Az NLP20 modellhez nem tartozék

M6 hatszögletű csavar 1mm x 8mm

M6 hatszögletű csavar 1mm x 10mm

Használati utasítás

M6 hatszögletű csavar 1mm x 20 mm

Hatszögletű kulcs

(1) 0,5" 12mm távtartó

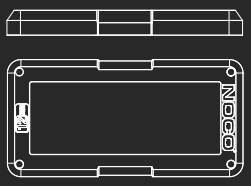

(3) 0,6" 15mm távtartó

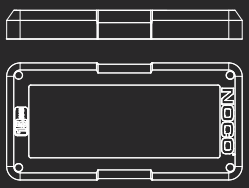

(4) 0,3" 7,5mm távtartó

30339 Diamond Parkway, #102
Glenwillow, OH 44139 | USA
1.800.456.6626
no.co