12V 24V | 6250A

GB500+

KERESKEDELMI KATEGÓRIÁJÚ LÍTIUMOS BIKÁZÓ.

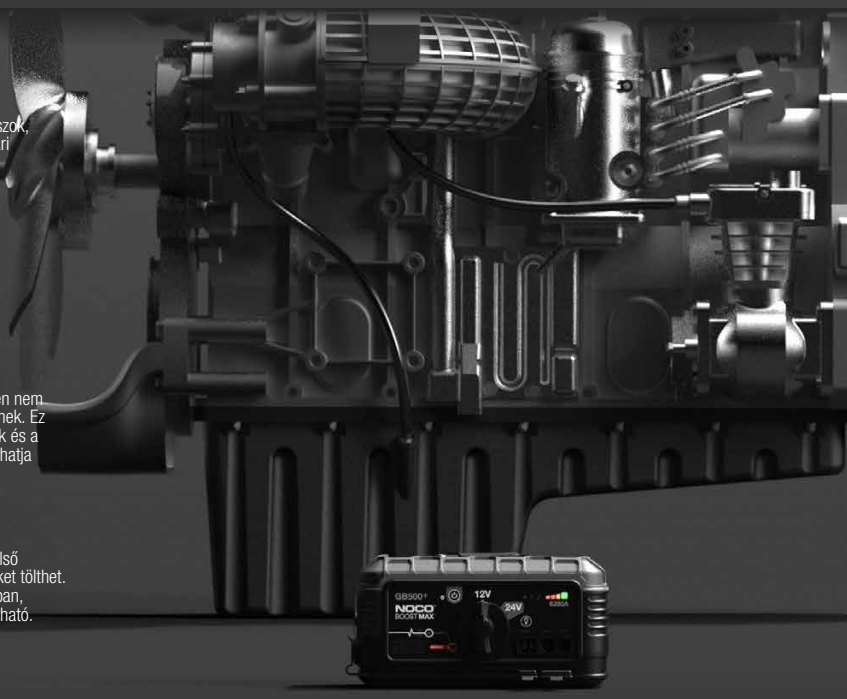

45L+

BENZIN ÉS DÍZEL.

Kereskedelmi minden szempontból. Szinte minden típusú jármű és berendezés bikázható vele, például kisteherautók (8. osztályig), lakóbuszok, buszok, távolsági buszok, bányagépek, mezőgazdasági gépek, építőipari gépek és munkagépek, 6, 8, 12 és 16 hengeres motorok.

60 sec

60-MÁSODPERCES IDŐTÚLLÉPÉS.

Az akkumulátor érzékelésétől számítva elindul egy 60 másodperces visszaszámlálás. A 60 másodperc eltelte után a bikázó funkció kikapcsol.

2,0

ULTRA-BIZTONSÁGOS 2,0.

Biztonságos és könnyen használható akkumulátor bikázócsomag, hiszen nem kell aggódnia, hogy elrontaná a csatlakoztatást, vagy szikrák képződnének. Ez a kivitel kizárja a hibalehetőséget, a fordított polaritás elleni védelemnek és a szikramentes technológiának köszönhetően biztonságosan csatlakoztathatja 12-voltos akkumulátorát.

2200 FÉNYERŐ

MULTIFUNKCIONÁLIS.

Ez a készülék nem csak egy lítiumos bikázó, hanem egy hordozható külső akkumulátor is, amellyel okostelefont, táblagépet és más USB eszközöket tölthet. Az ultra-fényes 2200 lumen fényerejű elemlámpa pedig hét üzemmódban, például vészjelzés leadására vagy megkülönböztető fényként is használható.

NOCO
30339 Diamond Parkway, #102
Glenwillow, OH 44139 | USA
1.800.456.6626
no.co

ÓLOMSAVAS

WET | GEL | MF | EFB | AGM

AUTÓ | HAJÓZÁS | LAKÓAUTÓ | MOTORSPORT | GYEP ÉS KERT

KEZELŐFELÜLET

ÁLLAPOTJELZŐ LED

A töltő készenléti módban van, vagy az akkumulátorfeszültség túl alacsony ahhoz, hogy a töltő érzékelje.

HIBA

Pirosan világít, ha fordított polaritást érzékel. A hiba természetétől függően "be" és "ki" ütemben villog különböző sebességen (1 - 6 villogás).

MELEG/HIDEG KIJELZÉS

Folyamatosan világít vagy kéken villog, amikor a belső hőmérséklet túl alacsony. Folyamatosan világít vagy pirosan villog, amikor a belső hőmérséklet túl magas.

TÖLTÉS LED

A belső akkumulátor töltöttségi szintjét jelzi.

NAGYTELJESÍTMÉNYŰ LED

Fehéren világít, amikor a készülék nagy teljesítményen üzemel. A LED fehéren villog, amikor a kézi felülvezérlés funkció aktív.

FESZÜLTSÉGMÉRŐ

A beépített feszültségmérő kijelzi a gépjármű akkumulátorának feszültségét, így további diagnosztika és hibaelhárítás végezhető.

USB-TÖLTÉS.

Gyakorlatilag bármilyen USB-eszköz, például okostelefon vagy táblagép tölthető vele. Kiegészítő áramforrásként használható számos 12-voltos eszközhöz, például szivattyúkhoz, inverterekhez, lámpákhoz, telefontöltőkhöz és hasonlókhoz.

FELTÖLTÉSI IDŐ: 6-8 óra

0-100%-ra 4-szer gyorsabban. A töltés közvetlenül a gépjármű 12-voltos csatlakozójából vagy az XGC4 4-amperes adapterről kezelhető, a 266 wattórás lítium-ion akkumulátor teljes töltési ideje 6-8 óra.

MI VAN A DOBOZBAN

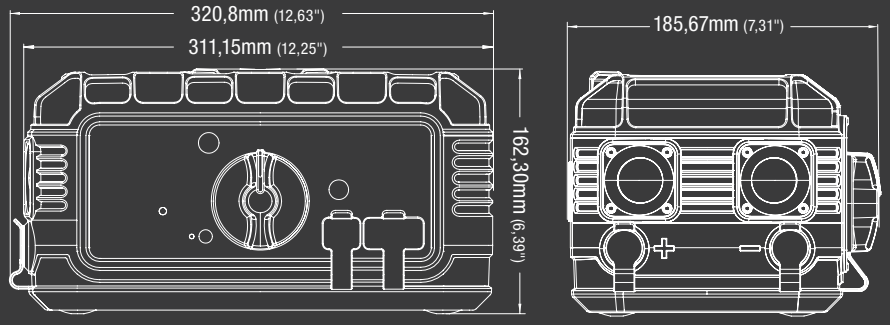

*A GB500+ modellhez nem tartozék

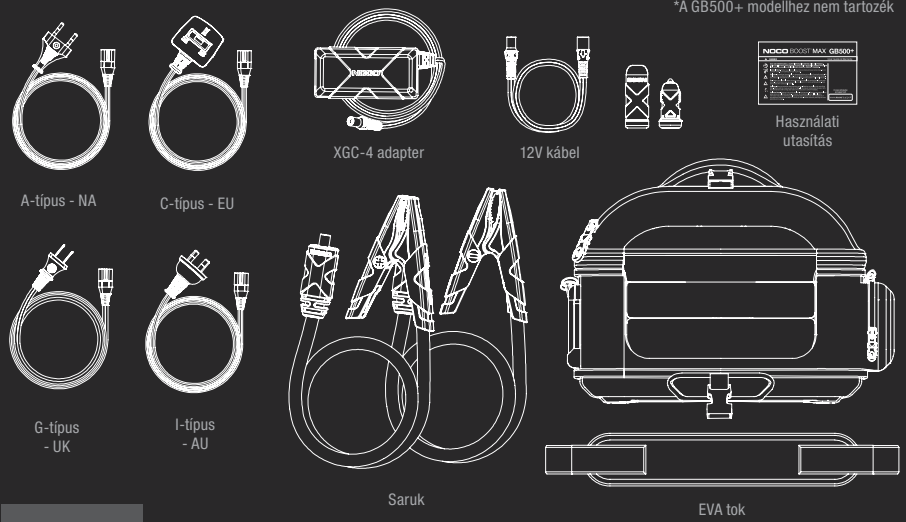

TEKNIK ÖZELLIKLERI

BELSŐ AKKUMULÁTOR:	266 WH lítium-ion
CSÚCSÁRAMERŐSSÉG:	6250A
ÜZEMI HŐMÉRSÉKLET:	-30°C ... +50°C (-22°F ... +122°F)
TÖLTÉSI HŐMÉRSÉKLET:	0°C ... +40°C (32°F ... +104°F)
12V (BEMENET):	12V, 5A
12V (KIMENET):	12V, 15A Max
USB (KIMENET):	Dual 5V, 2,1A
A BURKOLATVÉDELMI OSZTÁLYA:	IP65 (zárt portokkal)
HŰTÉS:	Természetes hőátadás
TÖMEG:	6,67 kg (19 lbs)
VOLUMETRIKA:	**Belső karton:** Kiterjedés: 51,0 x 36,2 x 31,5 cm Tömeg: 11,8 kg UPC: 0-46221-17031-3 **Fő karton:** Kiterjedés: N/A Tömeg: N/A Mennyiség: 1 UCC: 00046221170313 **Raklaponkénti darab:** 45 egység

NOCO
30339 Diamond Parkway, #102
Glenwillow, OH 44139 | USA
1.800.456.6626
no.co