6V & 12V | 5A

GENIUS5

CARGAR BATERÍAS MUERTAS. CARGADOR Y CONSERVADOR DE BATERÍAS.

6V & 12V

GENIUS TE DA MÁS.

Diseñado para baterías de 6/12 V de plomo-ácido de automoción, náuticas, de vehículos recreativos y de ciclo profundo, incluidas las de tipo húmedo, gel, AGM, mantenimiento, además de las de iones de litio.

CERO VOLTIOS

CARGA HASTA CERO VOLTIOS.

Carga baterías muertas con tensiones tan bajas como 1 voltio. O utilice el nuevo modo Force, que le permite tomar el control y empezar a cargar manualmente baterías muertas hasta cero voltios.

65%

MÁS DE POTENCIA.

Similar al modelo G3500, solo que mejor. Es un 34% más pequeño y proporciona un 65% más de potencia. Y es más fácil y sencillo de usar como nunca antes.

24/7

PARA CARGAR SIN PREOCUPACIONES.

Proporciona carga a la batería en cualquier estación del año y cualquier condición meteorológica para mantenerla en buen estado; puede dejarse conectada las 24 horas/7 días de la semana sin riesgo de sobrecarga. Retorna automáticamente al último modo seleccionado.

NOCO
30339 Diamond Parkway, #102
Glenwillow, OH 44139 | USA
1.800.456.6626
no.co

PLOMO-ÁCIDO

WET | GEL | MF | EFB | AGM

AUTOMOCIÓN | NÁUTICA | VEHÍCULOS RECREATIVOS | POWERSPORT | JARDINERÍA

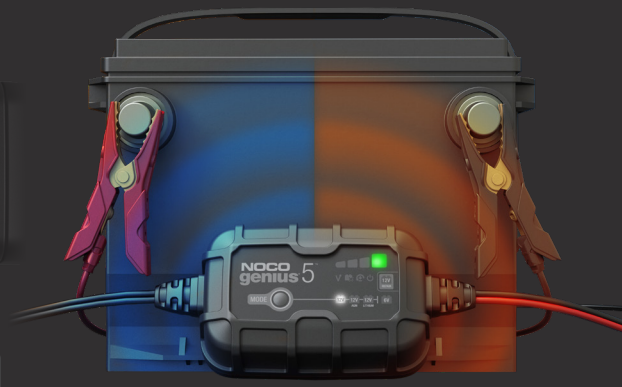

COMPENSACIÓN TÉRMICA.

El nuevo sensor térmico incorporado monitoriza y ajusta automáticamente el ciclo de carga a partir de las fluctuaciones de la temperatura ambiente, limitando la posibilidad de infra o sobrecargas, proporcionando una carga completa y precisa de la batería.

MODOS DE CARGA

12 V
Usado para baterías de 12 V de célula húmeda, gel, tipo húmedo mejorado, sin mantenimiento y de calcio.

AGM
Usado para baterías tipo AGM de 12 V o sin mantenimiento.

LITIO
Usado para baterías de iones de litio de 12 V (incluidas las de ferrofosfato de litio). Solo para baterías con sistema de gestión de baterías (BMS).

6 V
Usado para baterías de 6 V de célula húmeda, gel, tipo húmedo mejorado, sin mantenimiento y de calcio.

REPARACIÓN
Usado para reparar baterías viejas, inactivas, dañadas, estratificadas o sulfatadas.

DIAGNÓSTICO AVANZADO

TENSIÓN ALTA
La tensión de la batería es demasiado alta para el modo de carga seleccionado. Comprobar la batería y el modo de carga.

BATERÍA DEFECTUOSA
La batería tiene algún cortocircuito o no retiene la carga. Consulte a un profesional.

INVERSIÓN DE POLARIDAD
El cargador está conectado a la batería con la polaridad invertida. Invertir la polaridad.

ESPERA
El cargador se halla en modo de espera o la tensión de la batería es demasiado baja para que el cargador la detecte.

LED DE CARGA
Indica el nivel de carga de la batería interna.

TIEMPOS DE CARGA

Tamaño de la batería	
20 Ah	3 hr
40 Ah	6 hr
80 Ah	12 hr
100 Ah	15 hr

*Tiempos de carga aproximados al 50% de profundidad de descarga.

CONTENIDO DE LA CAJA

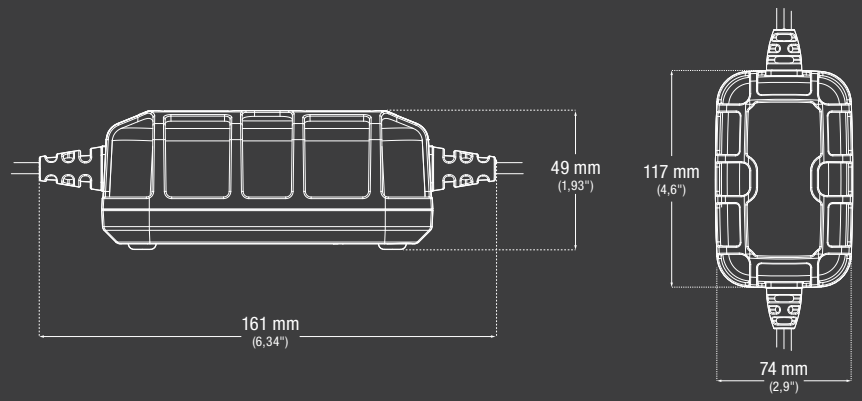

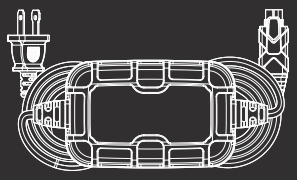

GENIUS5 Cargador + conservador de baterías

Soporte y correa de montaje.

Guía del usuario y garantía

(2) Tornillos autorroscantes M8x1"

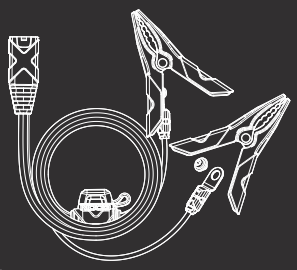

Pinzas con terminales circulares

ESPECIFICACIONES TÉCNICAS

TENSIÓN DE LÍNEA CA:	120-240 VAC, 50-60 Hz
POTENCIA DE SALIDA:	75 W (máx.)
TENSIÓN DE CARGA:	Varias
CORRIENTE DE CARGA:	5 A (12 V), 5 A (6 V)
QUÍMICA:	Plomo-Ácido y Litio
TEMPERATURA OPERATIVA:	-20 °C a +40 °C (-4 °F a +104 °F)
TEMPERATURA DE ALMACENAJE:	-30 °C a +60 °C (-22 °F a +140 °F)
DETECCIÓN DE TENSIÓN BAJA:	1 V (12 V), 1 V (6 V)
CORRIENTE DE RETORNO:	<0,5 mA
CAPACIDAD DE LA BATERÍA:	Hasta 120 Ah, mantiene baterías de cualquier tamaño
ÍNDICE DE PROTECCIÓN DE LA CARCASA:	IP65
REFRIGERACIÓN:	Convección natural
PESO UNITARIO:	0,68 kg (1,5 lbs)
VOLUMETRÍA	**Envase Retail:** Dimensiones: 11,7x8,7x20,2 cm Peso: 0,72 kg UPC: 0-46221-19004-5 **Caja interior:** Dimensiones: 12,3x9,4x20,8 cm Peso: 0,79 kg **Caja principal:** Dimensiones: 43,4x30,4x14 cm Peso: 5,13 kg Cantidad: 6 UCC: 10046221190042 **Unidades por palé:** NA - 336 Unidades Internacional - 252 Unidades

NOCO
30339 Diamond Parkway, #102
Glenwillow, OH 44139 | USA
1.800.456.6626
no.co

FC RoHS UN38.3 Intertek IP65 CE