6V & 12V | 2A

GENIUS2

RICARICA LE BATTERIE SCARICHE.
CARICABATTERIE E CARICATORE DI MANTENIMENTO.

6V & 12V

FAI DI PIÙ CON GENIUS.

Progettato per le batterie al piombo-acido da 6 e 12 volt per automobili, imbarcazioni e a ciclo profondo, tra cui batterie a immersione, gel, AGM e senza manutenzione, oltre che quelle aglio ioni di litro.

ZERO VOLT

BATTERIE SCARICHE FINO A ZERO VOLT.

Ricarica batterie scariche fino a 1 volt. In alternativa, utilizza la nuova Force Mode prendere il controllo e avviare manualmente la ricarica di batterie scariche fino a zero volt.

140%

PIÙ POTENZA.

Simile al G1100, ma migliore. È del 30% più piccolo e oltre il 140% in più di potenza. Ed è più semplice e facile da usare di prima.

24/7

RICARICA SENZA PROBLEMI.

Consente la ricarica in qualunque stagione e con qualsiasi tempo, per una batteria sana; lascia pure la batteria collegata 24/7 senza timori di sovraccarica. Torna automaticamente all'ultima modalità selezionata.

NOCO
30339 Diamond Parkway, #102
Glenwillow, OH 44139 | USA
1.800.456.6626
no.co

PIOMBO-ACIDO

WET | GEL | MF | EFB | AGM

AUTO | IMBARCAZIONI | CAMPER | SPORT MOTORISTICI | PRATI E GIARDINI

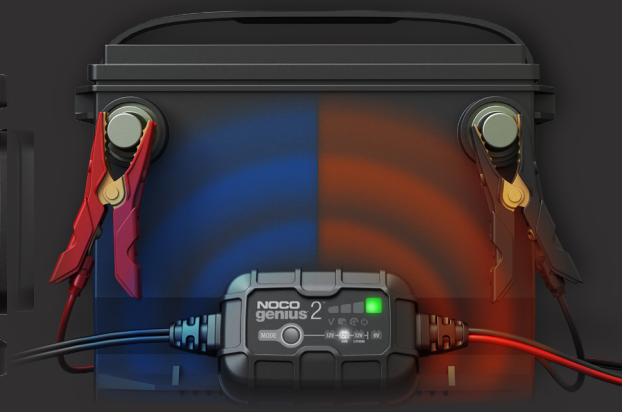

COMPENSAZIONE TERMICA.

Il nuovo sensore termico integrato monitora e regola automaticamente il ciclo di ricarica in base alle fluttuazioni della temperatura ambiente, limitando le probabilità di carica insufficiente o eccessiva e fornendo una batteria ricaricata in modo completo e più accurato.

MODALITÀ DI RICARICA

12 V
Destinata alla ricarica di batterie wet, gel, enhanced flooded, senza manutenzione e al calcio da 12 V.

AGM
Destinato alle batterie da 12 V AGM o senza manutenzione.

LITIO
Destinato alle batterie agli ioni di litio da 12 V (comprese quelle al litio ferro fosfato). Solo per le batterie dotate di sistema di gestione delle batterie (Battery Management System, BMS).

6 V
Destinata alla ricarica di batterie wet, gel, enhanced flooded, senza manutenzione e al calcio da 6 V.

DIAGNOSTICA AVANZATA

STANDBY
Il caricabatterie è in standby, oppure la tensione di ricarica è troppo bassa perché il caricabatterie la rilevi.

BATTERIA DIFETTOSA
È presente un possibile corto della batteria, oppure la batteria non tiene la ricarica. Rivolgersi a un professionista.

ALTA TENSIONE
La tensione della batteria è troppo alta per la modalità di ricarica selezionata. Controllare la batteria e la modalità di ricarica.

POLARITÀ INVERSA
Il caricabatterie è collegato alla batteria in ordine inverso. Invertire i collegamenti.

LED STATO DI RICARICA
Indica il livello di ricarica della batteria interna.

TEMPI DI RICARICA

Dimensioni della batteria

*Tempi di ricarica approssimati al 50% di scaricamento.

20 Ah	7,5 hr
40 Ah	15 hr
80 Ah	30 hr
100 Ah	60 hr

CONTENUTO DELLA CONFEZIONE

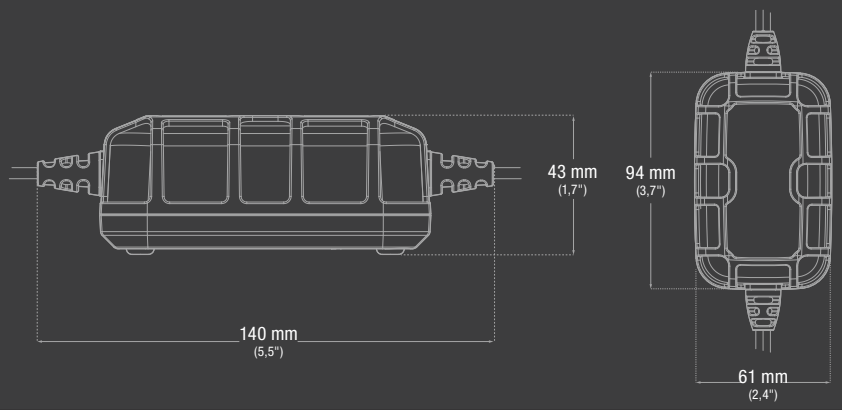

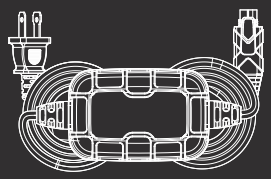

Caricabatterie + caricatore di mantenimento GENIUS2

Staffa di montaggio e cinghia.

Manuale utente e garanzia

(2) #8 viti autofilettanti da 1"

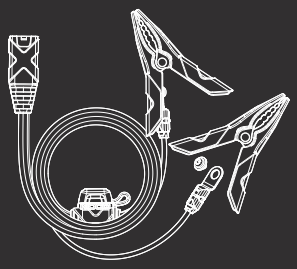

Morsetti della batteria + occhielli integrati

SPECIFICHE TECNICHE

TENSIONE DI LINEA C.A.:	120-240 VAC, 50-60 Hz
TENSIONE DI USCITA:	Max 30 W
TENSIONE DI RICARICA:	Varie
CORRENTE DI RICARICA:	2 A (12 V), 2 A (6 V)
CHIMICA:	Piombo-Acido e Litio
TEMPERATURA DI ESERCIZIO:	DA -20 °C A +40 °C (da -4 °F a +104 °F)
TEMPERATURA DI STOCCAGGIO:	DA -30 °C A +60 °C (da -22 °F a +140 °F)
RILEVAMENTO DELLA BASSA TENSIONE:	1 V (12 V), 1 V (6 V)
DRAIN-BACK DELLA CORRENTE:	<0,5 mA
CAPACITÀ DELLA BATTERIA:	Fino a 40 Ah, mantiene batterie di qualsiasi dimensione
PROTEZIONE DELL'ALLOGGIAMENTO:	IP65
RAFFREDDAMENTO:	Convezione naturale
PESO DELL'UNITÀ:	0,5 kg (1,1 lbs)
VOLUMETRIA	**Packaging per la vendita al dettaglio:** Dimensioni: 8,71 x 10,8 x 17,7 cm Peso: 0,56 kg UPC: 0-46221-19003-8
	Cartone matrice: Dimensioni: 38,4 x 30 x 13,2 cm Peso: 3,83 kg Quantità: 6 UCC: 10046221190035
	Cartone interno: Dimensioni: 9,4 x 11,4 x 18,29 cm Peso: 0,58 kg
	Unità per pallet: NA - 480 Unità Internazionale - 378 Unità

NOCO
30339 Diamond Parkway, #102
Glenwillow, OH 44139 | USA
1.800.456.6626
no.co

FC RoHS UN38.3 Intertek IP65 CE
Per conferma, consulta il regolamento comunale