# GENIUS EVA

# GC040

## ALMACENAMIENTO TODO EN UNO ESTUCHE PROTECTOR DE EVA PARA CARGADORES GENIUS.

**DISEÑADO PARA**

**NOCO genius®**

**CARGADORES DE BATERÍA INTELIGENTES.**

**COMPATIBLE CON:**

- GENIUS1
- GENIUS2
- GENIUS2D
- GENIUS5
- GENIUS10

NOCO®

30339 Diamond Parkway, #102
Glenwillow, OH 44139 | USA
1.800.456.6626
no.co

# PROTECCIÓN DE EVA UNIVERSAL.

## DISEÑADO PARA GENIUS.

Proteja su cargador GENIUS1, GENIUS2, GENIUS5 y GENIUS10 con un estuche liviano, antivibraciones, resistente a aplastamientos y a la intemperie. Fabricado con material EVA resistente y duradero con un recubrimiento aterciopelado suave melange para un ajuste seguro a prueba de rasguños.

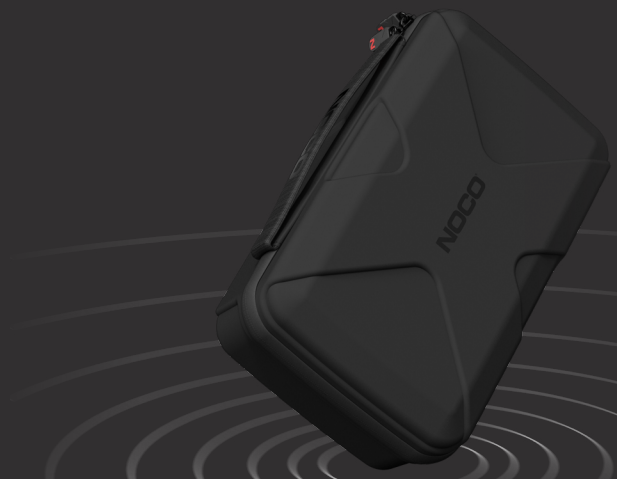


## DISEÑO RESISTENTE.

El material resistente a aplastamientos protege a los cargadores Genius ante impactos y caídas.

## PROTEGE GENIUS, CABLES Y PINZAS.

## PRÁCTICA CAVIDAD CON CREMALLERA

Caja segura con cremallera duradera con borde de acero de precisión.

### Dimensiones

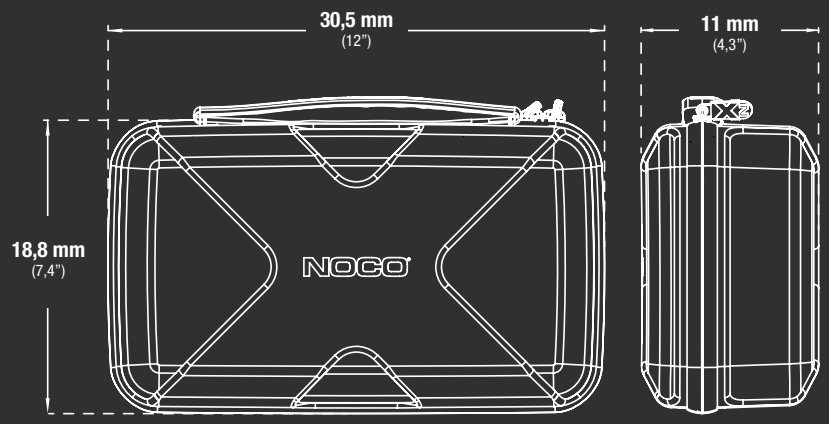


## ESPECIFICACIONES TÉCNICAS

| | | |
|---|---|---|
| **MATERIAL:** | EVA | |
| **PESO:** | 0,21 kg (0,47 lbs) | |
| **VOLUMETRÍA:** | **Cartón interior:**<br>Dimensiones: 37,1x24,9x12,9 cm<br>Peso: 1,09 kg | **Cartón maestro:**<br>Dimensiones: 38,9x27,4x26,7 cm<br>Peso: 2,63 kg<br>Cantidad: 2<br>UCC: 10046221210078<br>UPC: 0-46221-21007-1 |

NOCO
30339 Diamond Parkway, #102
Glenwillow, OH 44139 | USA
1.800.456.6626
no.co