16 AWG

GC019

AMPLIACIÓN DE CAPACIDAD. CABLE DE EXTENSIÓN DE 12 PIES CON ENCHUFE PARA 12 VOLTIOS.

12V

CORRIENTE DIRECTA DE 12 VOLTIOS.
Alimente accesorios de 12 V directamente desde los terminales de la batería. Conecte anillas a la batería de forma permanente para tener una conexión rápida y fácil acceso a corriente de 12 V.

15A

ALTA CONDUCTIVIDAD.
Fabricado con alambre 100% de cobre de 16 AWG de alta conductividad con una capacidad nominal de 15 amperios.

NOCO
30339 Diamond Parkway, #102
Glenwillow, OH 44139 | USA
1.800.456.6626
no.co

ALCANCE ADICIONAL.

INFLADORES DE NEUMÁTICOS, ASPIRADORAS Y MÁS.

El cable de extensión del conector de adaptador de 12 voltios GC019 se extiende otros 3,66 m para que pueda alcanzar sus dispositivos de 12 voltios favoritos. Cuenta con conexión de fusible en línea para evitar el peligro de cortocircuitos, tapa resistente al agua para proteger el conector hembra de distintos elementos e indicador LED para mostrar cuando el conector de 12 voltios está activo.

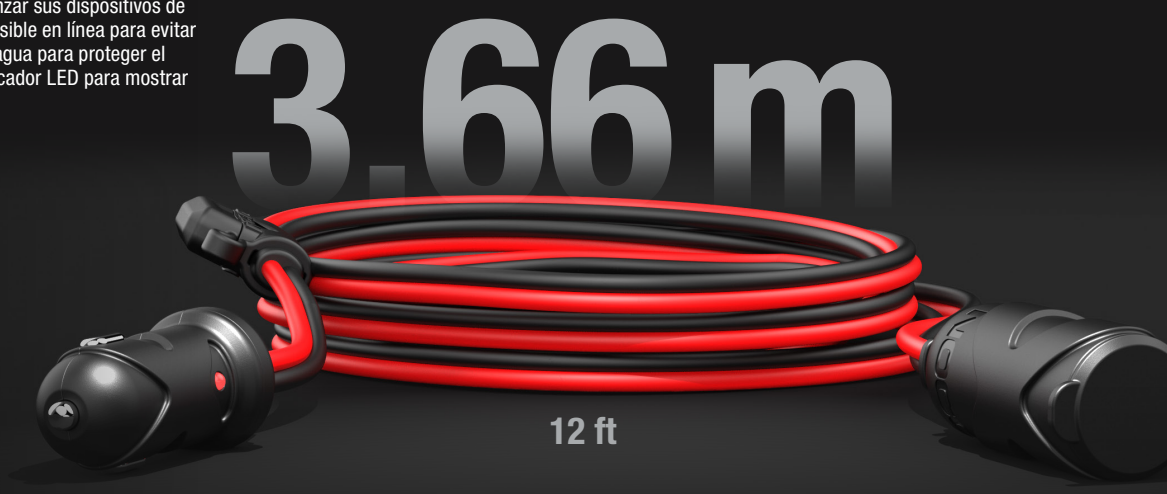

MICRO FUSIBLE DE LÁMINA DE 20 A

Protección de fusible de 20 A incorporada para mayor seguridad. El fusible de 20 A ofrece la misma protección con un tamaño 45% menor que el del fusible NOCO de 10 A anterior.

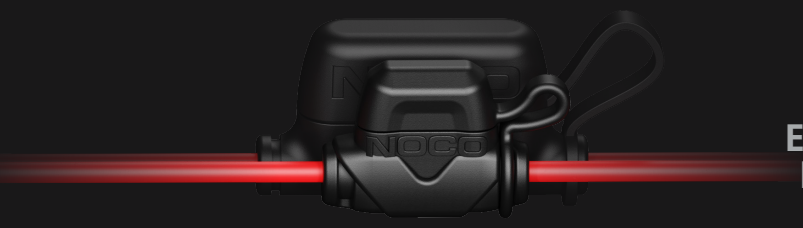

EL NUEVO FUSIBLE NOCO DE 20 A JUNTO AL FUSIBLE NOCO DE 10 A ANTERIOR.

RESISTENTES.

Tapa de conector hermética.

QUÉ INCLUYE LA CAJA

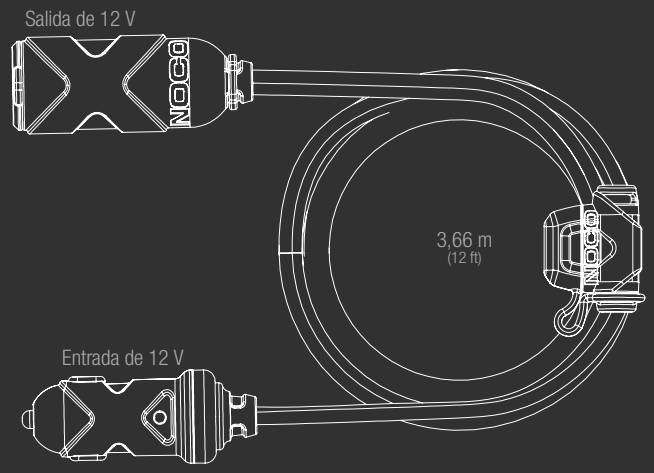

ESPECIFICACIONES TÉCNICAS

CALIBRE DEL CABLE:	16 AWG
ENTRADA:	Conector de adaptador macho de 12 voltios
FUSIBLE:	Micro fusible de lámina de 20 Amperios
LONGITUD DEL CABLE:	3,66 m (12 ft)
PESO:	0,12 kg (0,26 lbs)
VOLUMETRÍA:	**Embalaje minorista:** Dimensiones: 6,9 x 5,8 x 17,8 cm; Peso: 0,28 kg; UPC: 0-46221-13086-7 **Caja interna:** Dimensiones: 18 x 6,6 x 7,6 cm; Peso: 0,29 kg **Caja principal:** Dimensiones: 19,6 x 21,8 x 17,5 cm; Peso: 2,00 kg; Cantidad: 6; UCC: 20046221130861 **Unidades por pallet:** 960 Unidades

NOCO

30339 Diamond Parkway, #102
Glenwillow, OH 44139 | USA
1.800.456.6626

no.co