16 AWG

GC019

AMPLÍE SUS CAPACIDADES. CABLE ALARGADOR DE 3,7 METROS PARA CONECTOR DE 12 V.

12V

ALIMENTACIÓN DIRECTA DE 12 VOLTIOS.

Alimente accesorios de 12 V directamente desde los terminales de la batería. Fije permanentemente ojales a una batería para conexiones rápidas y un acceso sencillo a alimentación de 12 V.

15A

CONDUCTIVIDAD ALTA.

Fabricado con cable cien por cien de cobre de 16 AWG de alta conductividad y una capacidad nominal de 15 amperios.

NOCO

30339 Diamond Parkway, #102
Glenwillow, OH 44139 | USA
1.800.456.6626
no.co

ALCANCE ADICIONAL.

BOMBAS DE NEUMÁTICOS, ASPIRADORAS Y MÁS.

La extensión del enchufe adaptador GC019 de 12 voltios amplía con 3,7 m más el alcance de sus dispositivos de 12 voltios. Cuenta con una conexión con fusible en línea para evitar cortocircuitos peligrosos, tapa resistente al agua para proteger a la toma de corriente hembra de 12 voltios de las condiciones adversas y un indicador LED para mostrar que la toma de 12 voltios está activa.

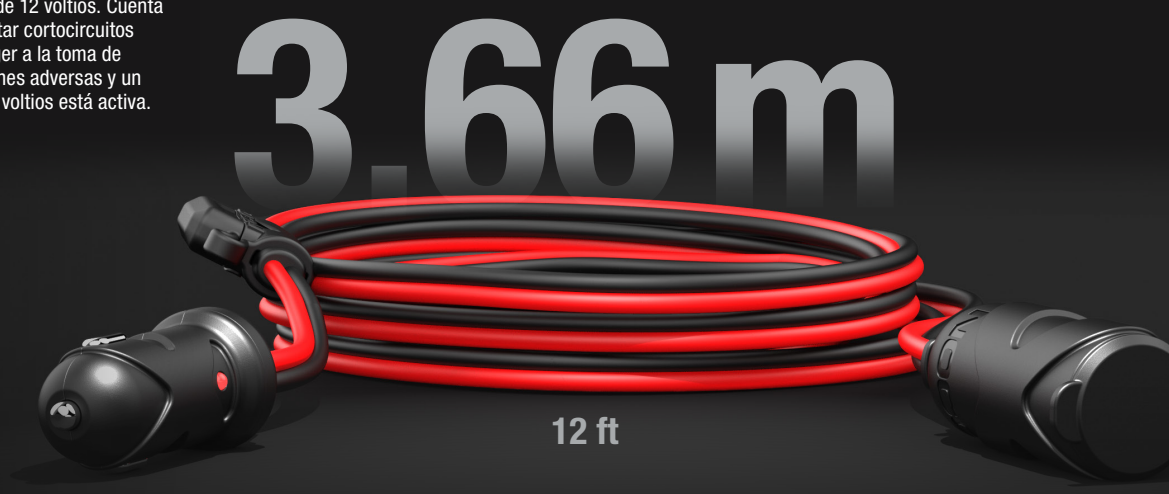

FUSIBLE DE MICROCUCHILLA DE 20 A.

Protección de fusible de 20 A integrada para mayor seguridad. El fusible de 20 A proporciona la misma protección a la vez que es un 45% más pequeño que el anterior fusible de 10 A de NOCO.

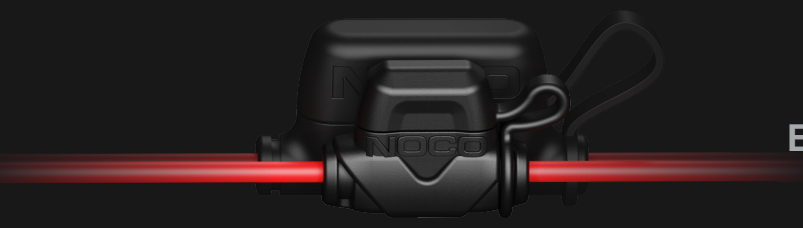

EL NUEVO FUSIBLE NOCO 20 A JUNTO AL ANTERIOR FUSIBLE NOCO 10 A.

ROBUSTO.

Tapa de conector estanca.

CONTENIDO DE LA CAJA

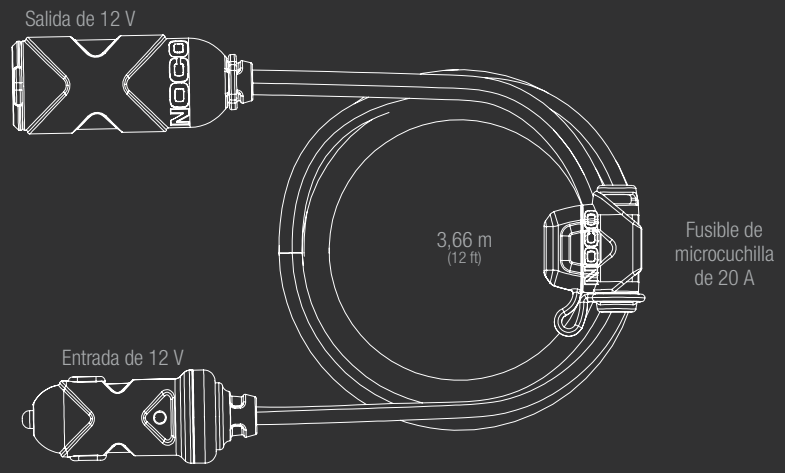

ESPECIFICACIONES TÉCNICAS

TAMAÑO DEL CABLE:	16 AWG
ENTRADA:	Adaptador macho de 12 voltios
FUSIBLE:	Fusible de microcuchilla de 20 amperios
LONGITUD DEL CABLE:	3,66 m (12 ft)
PESO:	0,12 kg (0,26 lbs)
VOLUMETRÍA:	**Embalaje para venta al por menor:** Dimensiones: 6,9 x 5,8 x 17,8 cm Peso: 0,28 kg UPC: 0-46221-13086-7
	Caja principal: Dimensiones: 19,6 x 21,8 x 17,5 cm Peso: 2,00 kg Cantidad: 6 UCC: 20046221130861
	Caja interior: Dimensiones: 18 x 6,6 x 7,6 cm Peso: 0,29 kg
	Unidades por palé: 960 Unidades

NOCO®
30339 Diamond Parkway, #102
Glenwillow, OH 44139 | USA
1.800.456.6626
no.co