16 AWG

GC019

WIĘKSZE MOŻLIWOŚCI. ZŁĄCZE 12 V Z PRZEWODEM PRZEDŁUŻAJĄCYM 3,7 M.

12V

BEZPOŚREDNIE ZASILANIE 12 V.

Zasilaj akcesoria 12 V bezpośrednio z zacisków akumulatora. Podłącz złącza oczkowe do akumulatora, aby zapewnić sobie łatwy i szybki dostęp do zasilania 12 V.

15A

WYSOKA PRZEWODNOŚĆ.

Akcesorium wykonane z w 100% miedzianego przewodu 16 AWG o pojemności znamionowej do 15 A.

NOCO

30339 Diamond Parkway, #102
Glenwillow, OH 44139 | USA
1.800.456.6626
no.co

DODATKOWY ZASIĘG.

POMPKI, ODKURZACZE I NIE TYLKO.

Przewód przedłużający do adaptera złącza wtykowego 12 V GC019 zwiększa zasięg urządzeń 12 V o dodatkowe 3,6 metra. Wyposażony w bezpiecznik w przewodzie, który zapobiega niebezpiecznym zwarciom, a także w wodoodporną zaślepkę, która chroni złączkę żeńską 12 V przed warunkami pogodowymi, i diodę LED wskazującą, kiedy złącze 12 V jest aktywne.

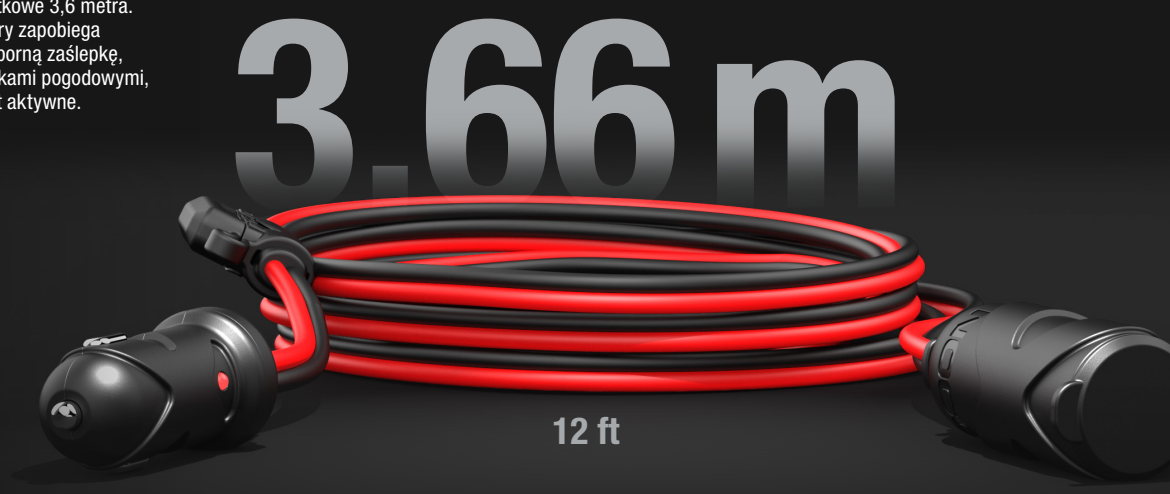

MIKROBEZPIECZNIK BLASZKOWY 20 A.

Wbudowana ochrona za pomocą bezpiecznika 20 A zapewniająca większe bezpieczeństwo. Bezpiecznik 20 A zapewnia taki sam stopień bezpieczeństwa jak poprzedni model NOCO 10 A, ale jest o 45% mniejszy.

ZUPEŁNIE NOWY BEZPIECZNIK 20 A
ZAMIAST POPRZEDNIEGO NOCO 10 A.

WYTRZYMAŁE.

Wodoszczelna zaślepka złącza.

ZAWARTOŚĆ ZESTAWU

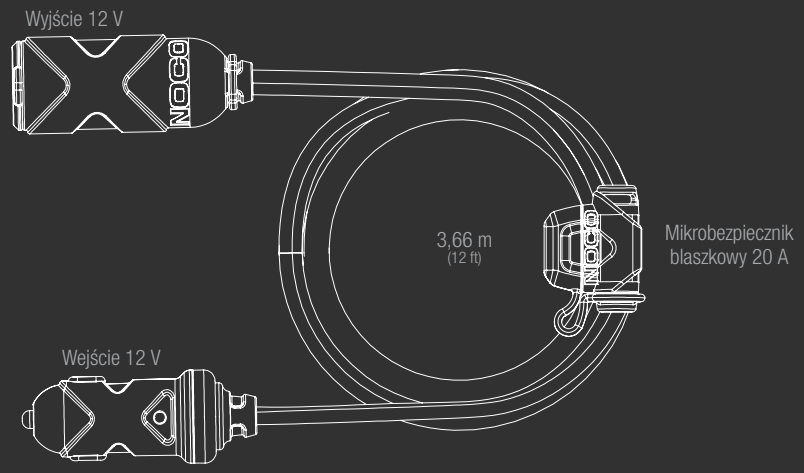

DANE TECHNICZNE

ŚREDNICA PRZEWODU:	16 AWG
WEJŚCIE:	Adapter złącza wtykowego męskiego 12 V
BEZPIECZNIK:	Mikroblaszkowy bezpiecznik 20 A
DŁUGOŚĆ PRZEWODU:	3,66 m (12 ft)
MASA:	0,12 kg (0,26 lbs)
DANE DOTYCZĄCE OPAKOWAŃ:	**Opakowanie detaliczne:** Wymiary: 6,9 x 5,8 x 17,8 cm Masa: 0,28 kg UPC: 0-46221-13086-7 **Karton wewnętrzny:** Wymiary: 18 x 6,6 x 7,6 cm Masa: 0,29 kg **Karton zbiorczy:** Wymiary: 19,6 x 21,8 x 17,5 cm Masa: 2,00 kg Ilość: 6 UCC: 20046221130861 **Liczba sztuk na palecie:** 960 szt.

NOCO
30339 Diamond Parkway, #102
Glenwillow, OH 44139 | USA
1.800.456.6626
no.co