16 AWG

GC019

ERWEITERN SIE IHRE FÄHIGKEITEN.
12 V STECKER, 3,66 M VERLÄNGERUNGSKABEL.

12V

DIREKTER 12 VOLT STROM.

Versorgen Sie 12 V Zubehör direkt über die Batteriepole. Befestigen Sie die Ösen dauerhaft an einer Batterie für schnelle Verbindungen und einfachen Zugang zu 12 V Strom.

15A

HOHE LEITFÄHIGKEIT.

Hergestellt aus einem hochleitfähigen 16AWG 100%igen Kupferdraht und einer Nennkapazität von 15 Ampere.

NOCO

30339 Diamond Parkway, #102
Glenwillow, OH 44139 | USA
1.800.456.6626
no.co

ZUSÄTZLICHE REICHWEITE.

REIFENPUMPEN, STAUBSAUGER UND VIELES MEHR.

Das GC019 12 Volt Steckdosen-Verlängerungskabel erweitert die Reichweite Ihrer bevorzugten 12 Volt Geräte um zusätzliche 3 Meter. Verfügt über eine gesicherte Inline-Verbindung, um gefährliche Kurzschlüsse zu verhindern, eine wasserdichte Kappe, um die 12 Volt Buchse vor Witterungseinflüssen zu schützen, und eine LED-Anzeige, die anzeigt, wann die 12 Volt Buchse aktiv ist.

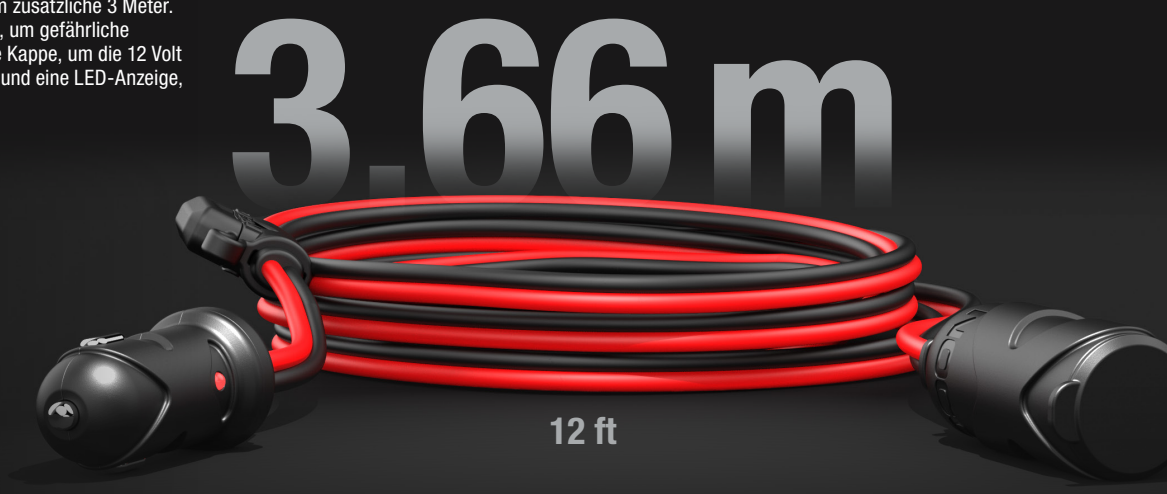

20 A MIKROBLATTSICHERUNG.

Eingebaute 20 A Sicherung für mehr Sicherheit und Schutz. Die 20 A Sicherung bietet den gleichen Schutz und ist dabei 45% kleiner als die bisherige NOCO 10 A Sicherung.

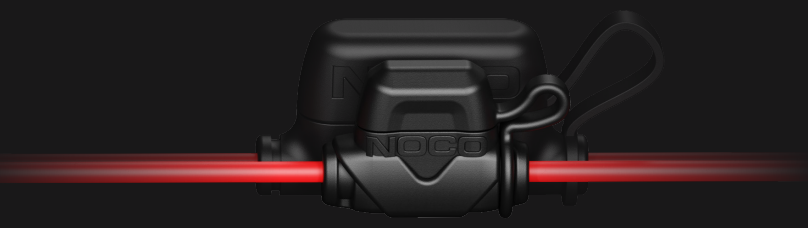

DIE NEUE NOCO 20 A SICHERUNG NEBEN DER VORHERIGEN NOCO 10 A SICHERUNG.

ROBUST.

Wasserdichte Anschlusskappe

LIEFERUMFANG

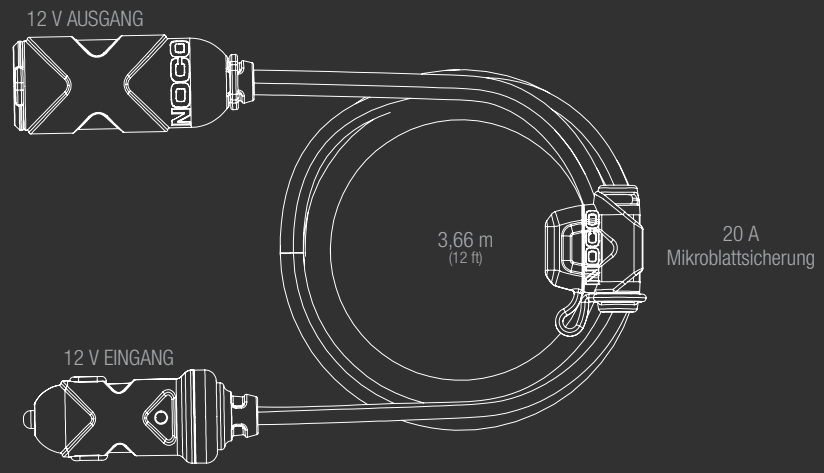

TECHNISCHE DATEN

DRAHTSTÄRKE:	16 AWG
EINGANG:	12 Volt Steckeradapter
SICHERUNG:	20 Amp. Mikroblattsicherung
KABELLÄNGE:	3,66 m (12 ft)
GEWICHT:	0,12 kg (0,26 lbs)

VOLUMETRISCHE DATEN:

Einzelhandelsverpackung:
Abmessungen: 6,9 x 5,8 x 17,8 cm
Gewicht: 0,28 kg
UPC: 0-46221-13086-7

Innenkarton:
Abmessungen: 18 x 6,6 x 7,6 cm
Gewicht: 0,29 kg

Umkarton:
Abmessungen: 19,6 x 21,8 x 17,5 cm
Gewicht: 2,00 kg
Anzahl: 6
UCC: 20046221130861

Einheiten pro Palette:
960 Einheiten

NOCO
30339 Diamond Parkway, #102
Glenwillow, OH 44139 | USA
1.800.456.6626
no.co