16 AWG

GC018

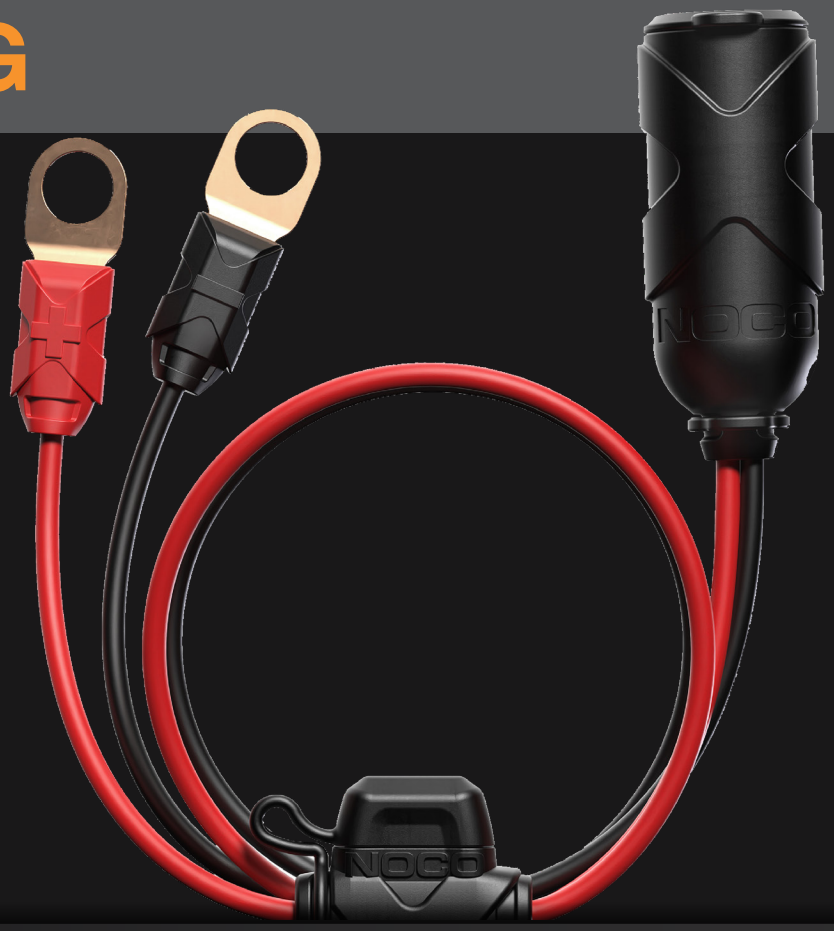

CORRIENTE DIRECTA DE 12 VOLTIOS. ENCHUFE PARA 12 VOLTIOS CON TERMINALES DE ANILLA.

12V

DE LA BATERÍA A UNA SALIDA DE 12 VOLTIOS.

Alimente accesorios de 12 V directamente desde los terminales de la batería. Conecte anillas a la batería de forma permanente para tener una conexión rápida y fácil acceso a corriente de 12 V.

15A

ALTA CONDUCTIVIDAD.

Fabricado con alambre 100 % de cobre de 16 AWG de alta conductividad con una capacidad nominal de 15 amperios.

CON FUSIBLE

FUSIBLE INTEGRADO. ANILLO PASACABLES.

Una tapa resistente al agua protege el conector de adaptador hembra de distintos elementos. Fusible en línea integrado para mayor seguridad. Anillos pasacables sobremoldeados incorporados. Alambre 100 % de cobre de calibre grueso.

NOCO

30339 Diamond Parkway, #102
Glenwillow, OH 44139 | USA
1.800.456.6626
no.co

DISPOSITIVOS DE 12 V.

INFLADORES DE NEUMÁTICOS, ASPIRADORAS Y MÁS.

Alimente accesorios de 12 V directamente desde los terminales de la batería. Conecte anillas a la batería de forma permanente para tener una conexión rápida y fácil acceso a corriente de 12 V.

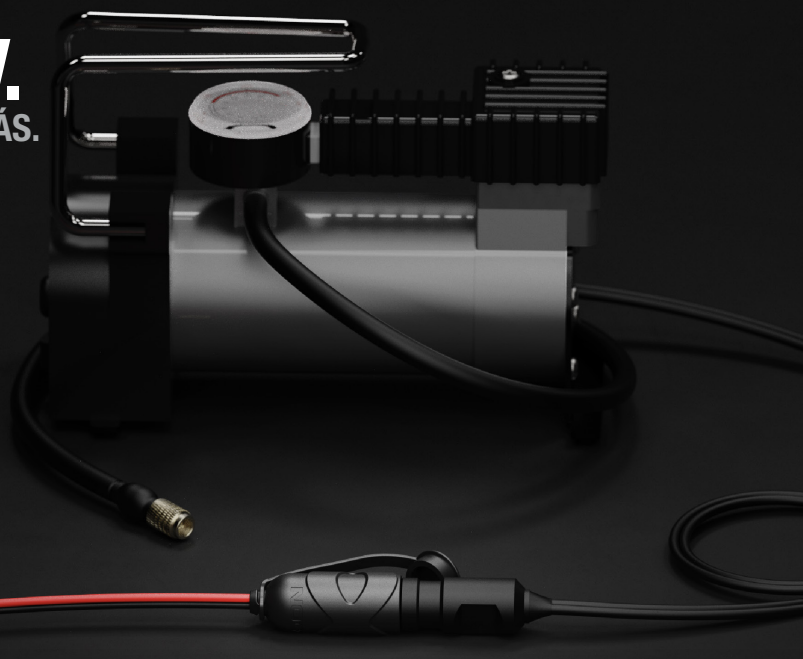

TAPA RESISTENTE AL AGUA.

Diseñada para resistir todos los elementos: polvo, agua, gasolina y más. Una tapa resistente al agua protege el conector hembra de 12 voltios de distintos elementos.

DISEÑO PLANO.

El diseño plano de las anillas del modelo GC018 genera una mejor conexión de batería para mayor conductividad. Además, la anilla baja reduce el riesgo de doblar o dañar la anilla o el borne de los terminales. Las nuevas anillas revestidas en cobre mejoran la conductividad, maximizando el rendimiento del cargador de la batería.

MICRO FUSIBLE DE LÁMINA DE 20 A

Protección de fusible de 20 A incorporada para mayor seguridad. El fusible de 20 A ofrece la misma protección con un tamaño 45% menor que el del fusible NOCO de 10 A anterior.

EL NUEVO FUSIBLE NOCO DE 20 A JUNTO AL FUSIBLE NOCO DE 10 A ANTERIOR.

QUÉ INCLUYE LA CAJA

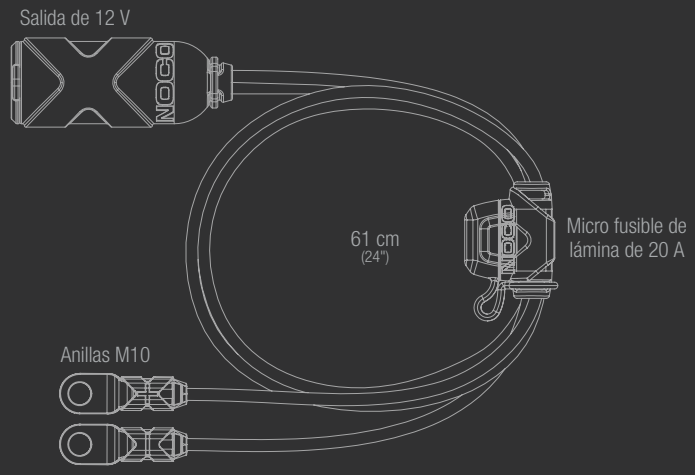

ESPECIFICACIONES TÉCNICAS

CALIBRE DEL CABLE:	16 AWG
ENTRADA:	Terminales de anilla M10 (3/8")
FUSIBLE:	Micro fusible de lámina de 20 Amperios
LONGITUD DEL CABLE:	61 cm (24")
PESO:	0,12 kg (0,26 lbs)
VOLUMETRÍA:	**Embalaje minorista:** Dimensiones: 6,9 x 5,8 x 17,8 cm Peso: 0,12 kg UPC: 0-46221-13087-4 **Caja interna:** Dimensiones: 18,5 x 6,6 x 7,6 cm Peso: 0,15 kg **Caja principal:** Dimensiones: 19,3 x 21,8 x 17,5 cm Peso: 1,13 kg Cantidad: 36 UCC: 20046221130878 **Unidades por pallet:** 960 Unidades

NOCO®

30339 Diamond Parkway, #102
Glenwillow, OH 44139 | USA
1.800.456.6626
no.co