16 AWG

GC018

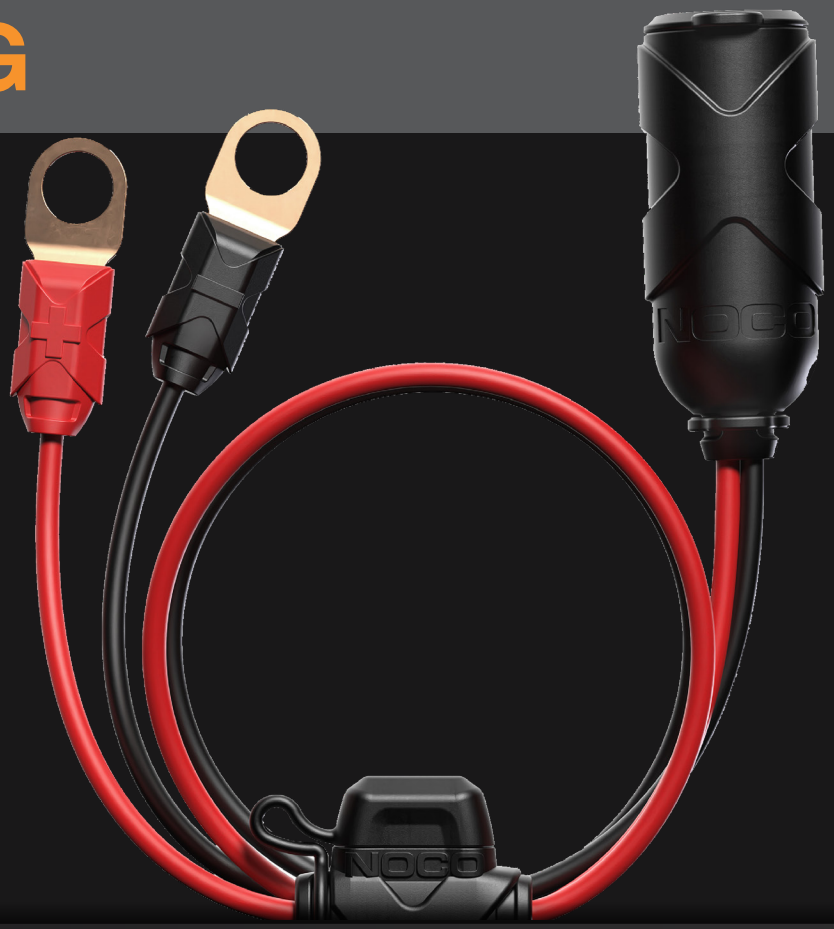

ALIMENTAZIONE DIRETTA DA 12 VOLT.
SPINA DA 12 VOLT CON TERMINALI A OCCHIELLO.

12V

DA BATTERIA A USCITA DA 12 VOLT.

Alimenta gli accessori da 12 V direttamente dai terminali della batteria. Collega in modo permanente gli occhielli a una batteria, per collegamenti rapidi e un facile accesso all'alimentazione a 12 V.

15A

ALTA CONDUTTIVITÀ.

Fabbricazione in filo completamente in rame 16 AWG ad alta conduttività e capacità nominale di 15 ampere.

DUREVOLE

FUSIBILE INTEGRATO. SERRACAVO.

Cappuccio resistente all'acqua per proteggere la presa per adattatore femmina dagli agenti atmosferici. Fusibile in linea integrato per una maggiore sicurezza. Serracavi sovrastampati incorporati. Filo di sezione spesso completamente in rame.

NOCO®

30339 Diamond Parkway, #102
Glenwillow, OH 44139 | USA
1.800.456.6626
no.co

ALIMENTAZIONE DI DISPOSITIVI A 12 V.

POMPE PER PNEUMATICI, ASPIRAPOLVERE E ALTRO.

Alimenta gli accessori da 12 V direttamente dai terminali della batteria. Collega in modo permanente gli occhielli a una batteria, per collegamenti rapidi e un facile accesso all'alimentazione da 12 V.

CAPPUCCIO RESISTENTE ALL'ACQUA.

Progettato per resistere ad agenti quali sporco, acqua, benzina e altro. Cappuccio resistente all'acqua per proteggere una presa femmina da 12 volt dagli agenti atmosferici.

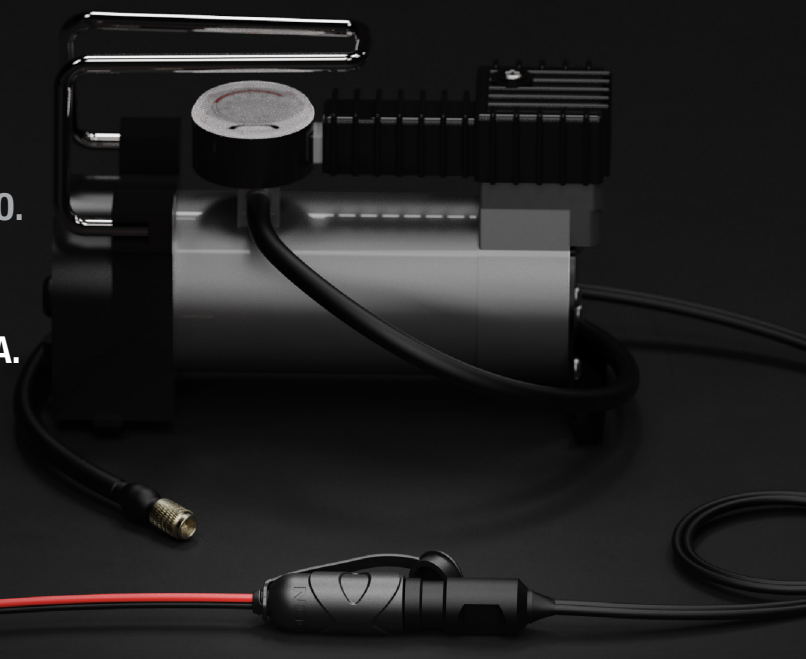

DESIGN PIATTO.

Il design piatto dell'occhiello di GC018 permette un miglior collegamento alla batteria, aumentando così la conduttività. Inoltre, il profilo basso riduce il rischio che l'occhiello o il connettore vengano piegati o danneggiati. I nuovi occhielli rivestiti in rame migliorano la conduttività e ottimizzano le prestazioni del caricabatteria.

MICRO FUSIBILE PIATTO DA 20A

Protezione con fusibile da 20 A integrato per una maggiore sicurezza. Il fusibile da 20 A fornisce pari protezione ed è al contempo il 45% più piccolo del fusibile da 10 A NOCO precedente.

IL NUOVISSIMO FUSIBILE 20 A NOCO ACCANTO AL PRECEDENTE FUSIBILE 10 A NOCO.

CONTENUTO DELLA CONFEZIONE

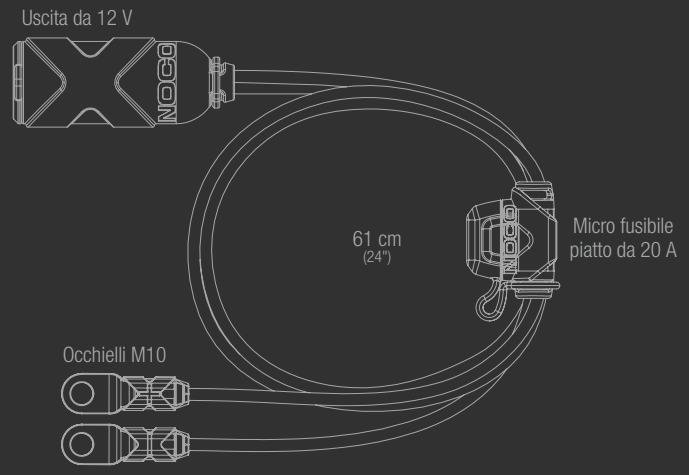

SPECIFICHE TECNICHE

DIMENSIONI FILO:	16 AWG
INGRESSO:	Terminali a occhiello M10 (3/8 pollice)
FUSIBILE:	Micro fusibile piatto da 20 Amp
LUNGHEZZA CAVO:	61 cm (24")
PESO:	0,12 kg (0,26 lbs)
VOLUMETRIA:	**Confezione per vendita al dettaglio:** Dimensioni: 6,9 x 5,8 x 17,8 cm Peso: 0,12 kg UPC: 0-46221-13087-4 **Cartone matrice:** Dimensioni: 19,3 x 21,8 x 17,5 cm Peso: 1,13 kg Quantità: 36 UCC: 20046221130878 **Cartone interno:** Dimensioni: 18,5 x 6,6 x 7,6 cm Peso: 0,15 kg **Unità per pallet:** 960 Unità

NOCO®

30339 Diamond Parkway, #102
Glenwillow, OH 44139 | USA
1.800.456.6626
no.co