16 AWG

GC018

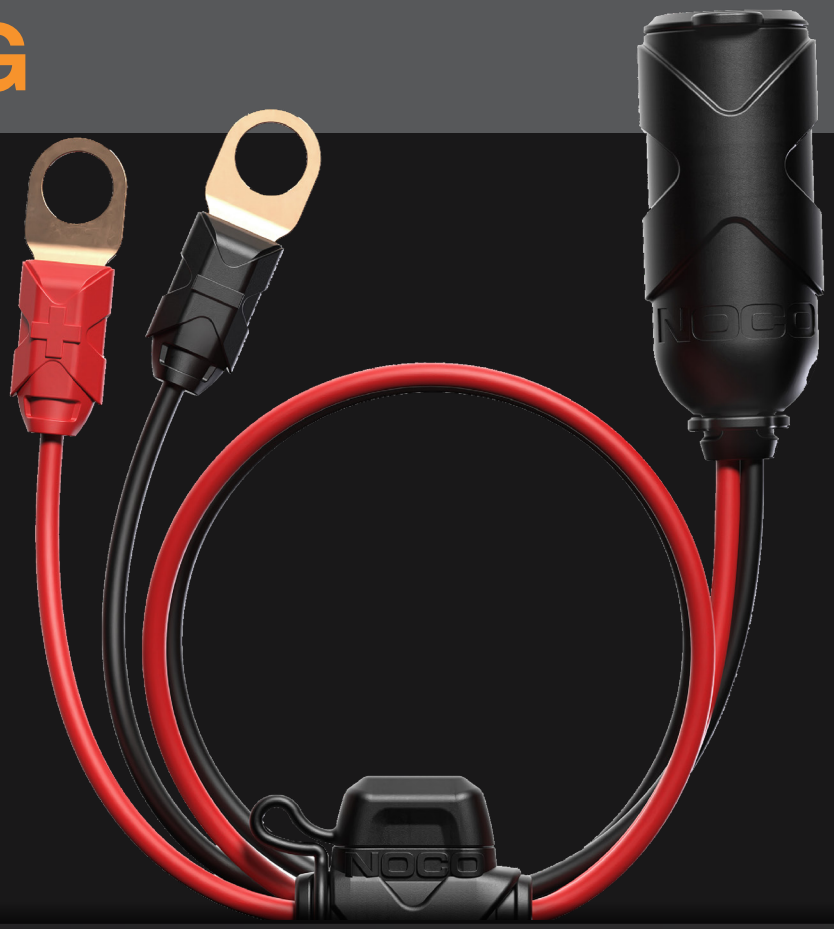

DIREKTER 12 VOLT STROM.
12 VOLT STECKER MIT ÖSENKLEMMEN.

12V

BATTERIE AN 12 VOLT AUSGANG.

Versorgen Sie 12 V Zubehör direkt über die Batteriepole. Befestigen Sie die Ösen dauerhaft an einer Batterie für schnelle Verbindungen und einfachen Zugang zu 12 V Strom.

15A

HOHE LEITFÄHIGKEIT.

Hergestellt aus einem hochleitfähigen 16 AWG 100% igen Kupferdraht und einer Nennkapazität von 15 Ampere.

ROBUST

INTEGRIERTE SICHERUNG ZUGENTLASTUNG.

Eine wasserdichte Kappe schützt den Buchsenadapter vor Witterungseinflüssen. Integrierte Inline-Sicherung für zusätzliche Sicherheit. Eingebaute umspritzte Zugentlastungen. Dicker Vollkupferdraht.

NOCO

30339 Diamond Parkway, #102
Glenwillow, OH 44139 | USA
1.800.456.6626
no.co

VERSORGEN SIE 12 V GERÄTE MIT STROM.

REIFENPUMPEN, STAUBSAUGER UND VIELES MEHR.

Versorgen Sie 12 V Zubehör direkt über die Batteriepole. Befestigen Sie die Ösen dauerhaft an einer Batterie für schnelle Verbindungen und einfachen Zugang zu 12 V Strom.

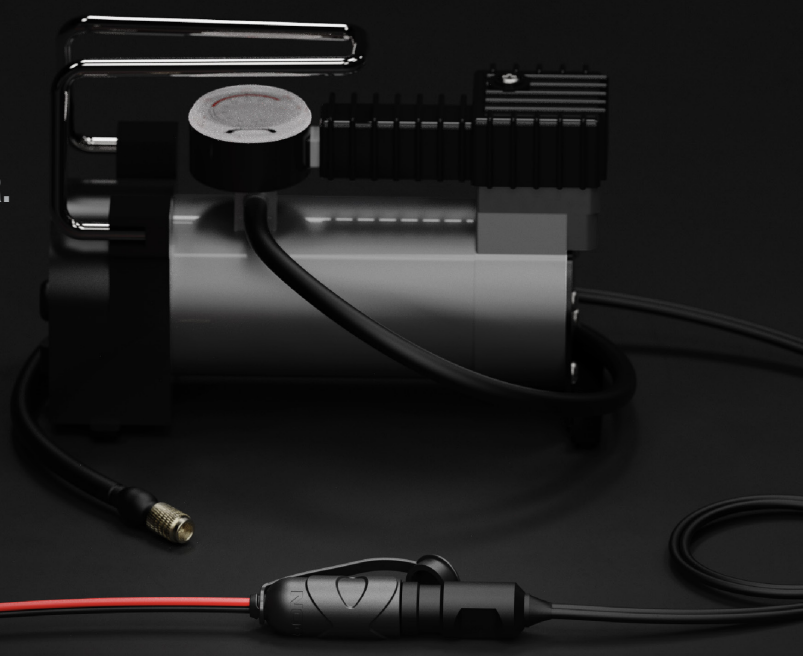

WASSERDICHTE KAPPE.

Entwickelt, um allen Elementen wie Schmutz, Wasser, Benzin und mehr standzuhalten. Eine wasserdichte Kappe schützt die 12 Volt Buchsensteckdose vor Witterungseinflüssen.

FLACHLIEGENDES DESIGN.

Das flachliegende Ösendesign des GC008 schafft eine bessere Batterieverbindung für eine höhere Leitfähigkeit. Die tief angesetzte Öse reduziert zudem die Gefahr des Verbiegens oder Beschädigens der Öse oder der Polklemme. Neue kupferbeschichtete Ösen verbessern die Leitfähigkeit und maximieren die Leistung des Batterieladegeräts.

20 A MIKROBLATTSICHERUNG.

Eingebaute 20 A Sicherung für mehr Sicherheit und Schutz. Die 20 A Sicherung bietet den gleichen Schutz und ist dabei 45% kleiner als die bisherige NOCO 10 A Sicherung.

DIE NEUE NOCO 20 A SICHERUNG NEBEN DER VORHERIGEN NOCO 10 A SICHERUNG.

LIEFERUMFANG

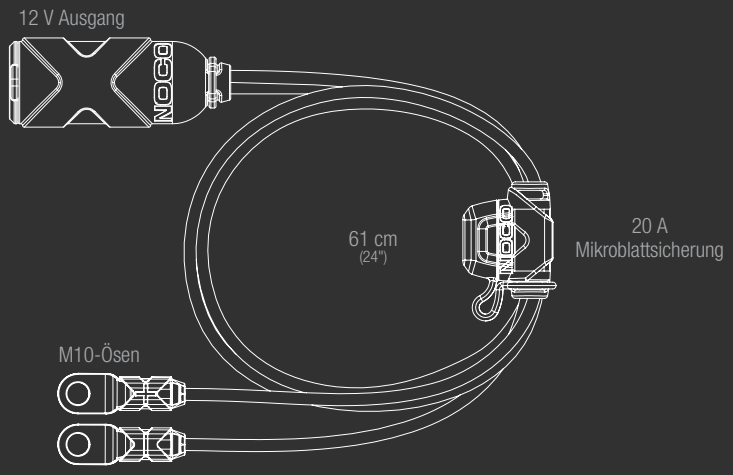

TECHNISCHE DATEN

DRAHTSTÄRKE:	16 AWG
EINGANG:	M10 (3/8-Zoll) Ösenklemmen
SICHERUNG:	20 Amp. Mikroblattsicherung
KABELLÄNGE:	61 cm (24")
GEWICHT:	0,12 kg (0,26 lbs)
VOLUMETRISCHE DATEN:	**Einzelhandelsverpackung:** Abmessungen: 6,9 x 5,8 x 17,8 cm Gewicht: 0,12 kg UPC: 0-46221-13087-4 **Innenkarton:** Abmessungen: 18,5 x 6,6 x 7,6 cm Gewicht: 0,15 kg **Umkarton:** Abmessungen: 19,3 x 21,8 x 17,5 cm Gewicht: 1,13 kg Anzahl: 36 UCC: 20046221130878 **Einheiten pro Palette:** 960 Einheiten

NOCO

30339 Diamond Parkway, #102
Glenwillow, OH 44139 | USA
1.800.456.6626

no.co