SAE

GC009

MÁS FORMAS DE CARGAR. ADAPTADOR SAE X-CONNECT.

DISEÑADO PARA

NOCO genius

CARGADORES Y MANTENEDORES DE BATERÍAS.

COMPATIBLE CON TODOS LOS NUEVOS MODELOS GENIUS:

GENIUS1	GENIUS2	GENIUS5
GENIUS10	GENIUS2X2	GENIUS2X4

+ MODELOS NOCO SERIE G ANTERIORES:

G750	G7200
G1100	G4
G3500	

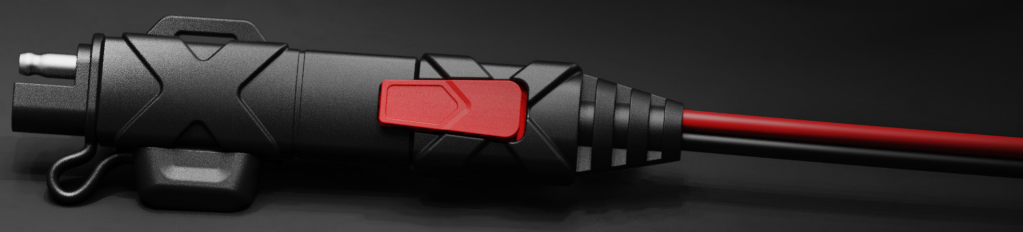

NOCO

30339 Diamond Parkway, #102
Glenwillow, OH 44139 | USA
1.800.456.6626
no.co

X-CONNECT A SAE.

CONEXIÓN GENIUS A SAE EXISTENTE.

El adaptador GC009 le permite conectar convenientemente a conexiones de cableado SAE existentes. El adaptador SAE X-Connect convierte un conector X-Connect en un conector SAE estándar, comúnmente presente en cargadores de baterías tradicionales.

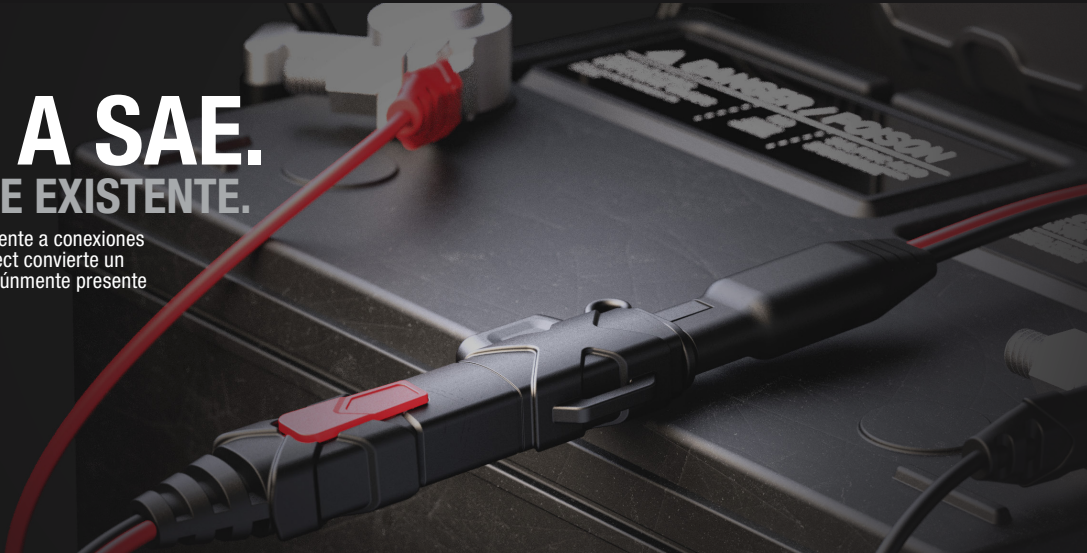

RESISTENTE

PROTECCIÓN DE ENCHUFES CON TAPAS HERMÉTICAS DE AJUSTE A PRESIÓN.

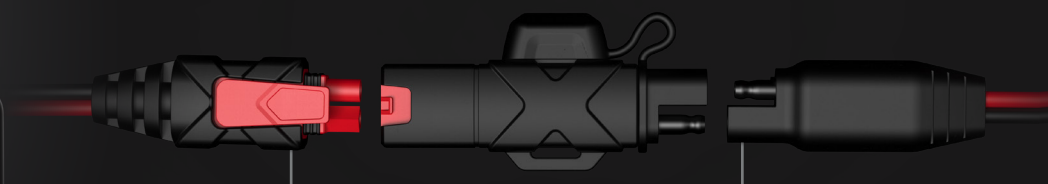

QUÉ INCLUYE LA CAJA

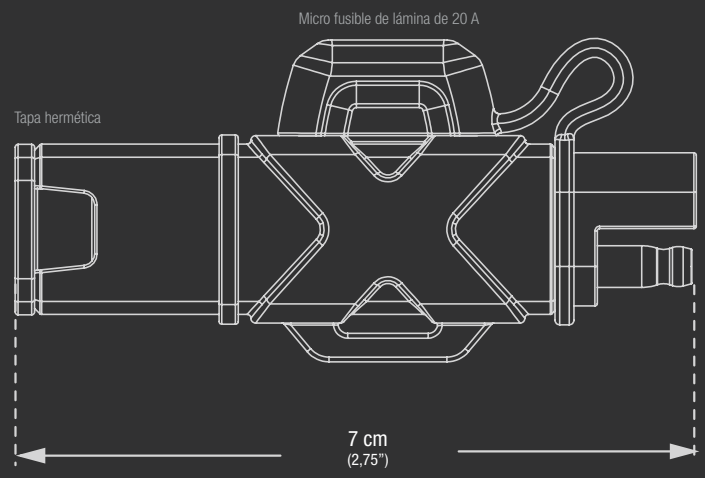

ESPECIFICACIONES TÉCNICAS

ENTRADA:	Conector hembra X-Connect
SALIDA:	Adaptador SAE
FUSIBLE:	Micro fusible de lámina de 20 Amperios
LONGITUD	7 cm (2,75")
PESO	0,04 kg (0,09 lbs)
VOLUMETRÍA:	**Embalaje minorista:** Dimensiones: 8,1 x 4,1 x 13 cm Peso: 0,05 kg UPC: 0-46221-11006-7 **Caja interna:** Dimensiones: 13,7 x 4,8 x 9,4 cm Peso: 0,08 kg **Caja principal:** Dimensiones: 15,5 x 14,5 x 19,6 cm Peso: 0,61 kg Cantidad: 6 UCC: 20046221110061 **Unidades por pallet:** 1,260 Unidades

NOCO
30339 Diamond Parkway, #102
Glenwillow, OH 44139 | USA
1.800.456.6626
no.co