SAE

GC009

MÁS FORMAS DE CARGAR. ADAPTADOR SAE X-CONNECT.

DISEÑADO PARA

NOCO genius

CARGADORES DE BATERÍA Y MANTENEDORES.

COMPATIBLE CON EL NUEVO GENIUS:

GENIUS1	GENIUS2	GENIUS5
GENIUS10	GENIUS2X2	GENIUS2X4

+ SERIE NOCO G ANTERIOR:

G750	G7200
G1100	G4
G3500	

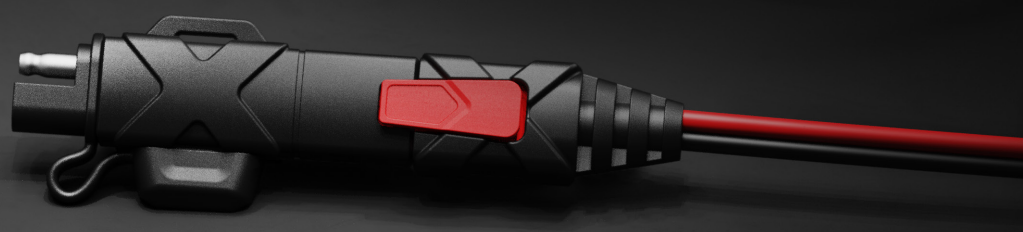

NOCO

30339 Diamond Parkway, #102
Glenwillow, OH 44139 | USA
1.800.456.6626

no.co

X-CONNECT A SAE.

CONECTE GENIUS AL SAE ACTUAL.

El adaptador GC009 se conecta con facilidad a cualquier conexión de cableado SAE actual. El adaptador X-Connect SAE convierte un conector X-Connect en un conector SAE estándar que suele encontrarse en los cargadores de baterías tradicionales.

SÓLIDO

PROTEJA LOS ENCHUFES CON TAPAS HERMÉTICAS A PRESIÓN.

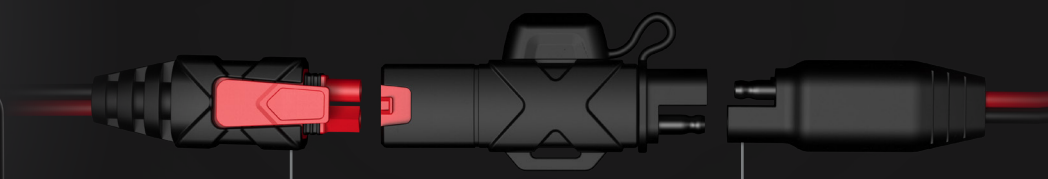

CONTENIDO DE LA CAJA

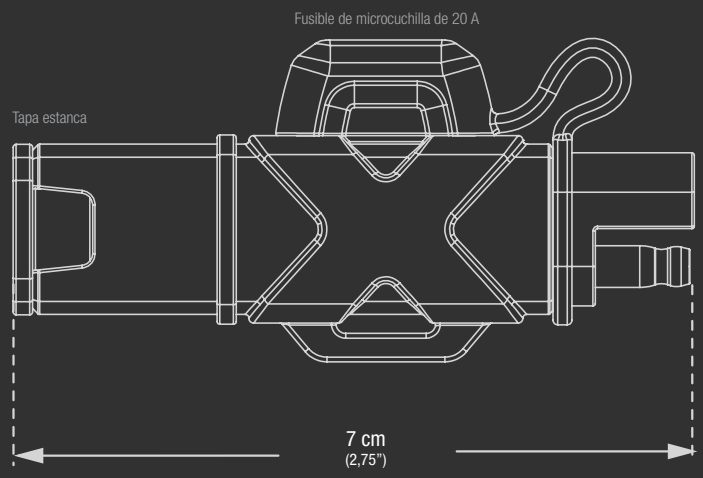

ESPECIFICACIONES TÉCNICAS

ENTRADA:	X-Connect hembra
SALIDA:	Adaptador SAE
FUSIBLE:	Microcuchilla de 20 amperios
LONGITUD:	7 cm (2,75")
PESO:	0,04 kg (0,09 lbs)
VOLUMETRÍA:	**Embalaje para venta al por menor:** Dimensiones: 8,1 x 4,1 x 13 cm Peso: 0,05 kg UPC: 0-46221-11006-7
	Caja principal: Dimensiones: 15,5 x 14,5 x 19,6 cm Peso: 0,61 kg Cantidad: 6 UCC: 20046221110061
	Caja interior: Dimensiones: 13,7 x 4,8 x 9,4 cm Peso: 0,08 kg
	Unidades por palé: 1,260 Unidades

NOCO
30339 Diamond Parkway, #102
Glenwillow, OH 44139 | USA
1.800.456.6626
no.co