SAE

GC009

ALTRI MODI PER RICARICARE. ADATTATORE SAE X-CONNECT.

PROGETTATI PER

NOCO genius

CARICABATTERIE E MANUTENZIONE.

COMPATIBILE CON TUTTI I NUOVI GENIUS:

GENIUS1	GENIUS2	GENIUS5
GENIUS10	GENIUS2X2	GENIUS2X4

+ SERIE NOCO G PRECEDENTI:

G750	G7200
G1100	G4
G3500	

NOCO

30339 Diamond Parkway, #102
Glenwillow, OH 44139 | USA
1.800.456.6626

no.co

DA X-CONNECT A SAE.

COLLEGA GENIUS A UN SAE ESISTENTE.

L'adattatore GC009 consente di eseguire comodamente il collegamento a qualsiasi connessione cablata SAE esistente. L'adattatore X-Connect SAE converte un connettore X-Connect in connettore SAE standard, presente comunemente sui tradizionali caricabatteria.

RESISTENTE

PROTEGGI LE SPINE CON CAPPUCCI A TENUTA STAGNA E A PRESSIONE.

MICRO FUSIBILE PIATTO DA 20 A

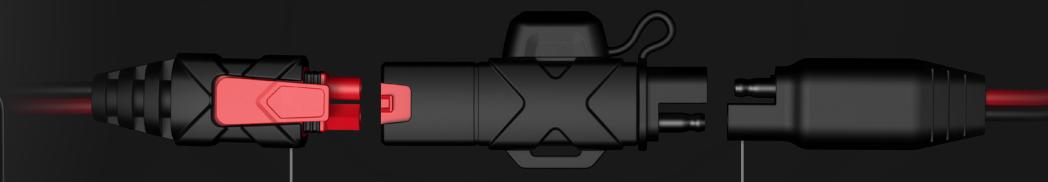

AL CARICABATTERIA

AL CONNETTORE SAE

CONTENUTO DELLA CONFEZIONE

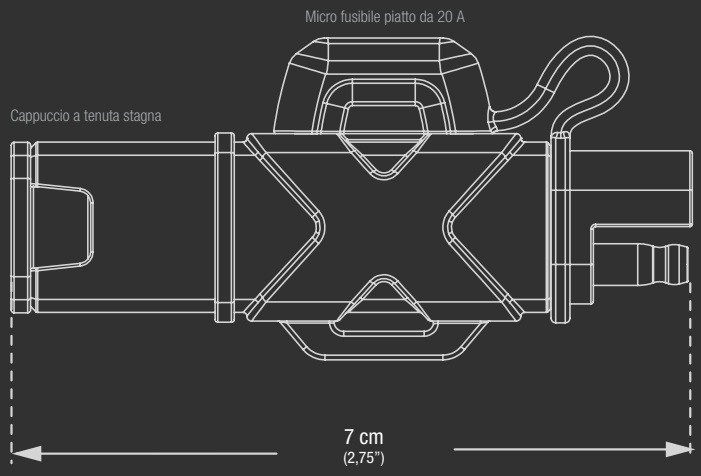

SPECIFICHE TECNICHE

INGRESSO:	Femmina X-Connect
USCITA:	Adattatore SAE
FUSIBILE:	Micro piatto da 20 Amp
LUNGHEZZA	7 cm (2,75")
PESO	0,04 kg (0,09 lbs)
VOLUMETRIA:	**Confezione per vendita al dettaglio:** Dimensioni: 8,1 x 4,1 x 13 cm Peso: 0,05 kg UPC: 0-46221-11006-7 **Cartone interno:** Dimensioni: 13,7 x 4,8 x 9,4 cm Peso: 0,08 kg **Cartone matrice:** Dimensioni: 15,5 x 14,5 x 19,6 cm Peso: 0,61 kg Quantità: 6 UCC: 20046221110061 **Unità per pallet:** 1,260 Unità

NOCO

30339 Diamond Parkway, #102
Glenwillow, OH 44139 | USA
1.800.456.6626
no.co