SAE

GC009

WEITERE MÖGLICHKEITEN ZUM LADEN. X-CONNECT SAE-ADAPTER.

ENTWICKELT FÜR

NOCO genius

BATTERIELADEGERÄTE UND -BETREIBER.

KOMPATIBEL MIT ALLEN NEUEN GENIUS-GERÄTEN:

GENIUS1	GENIUS2	GENIUS5
GENIUS10	GENIUS2X2	GENIUS2X4

+ VORHERIGE NOCO G-SERIE:

G750	G7200
G1100	G4
G3500	

NOCO

30339 Diamond Parkway, #102
Glenwillow, OH 44139 | USA
1.800.456.6626
no.co

X-CONNECT ZU SAE.

GENIUS MIT BESTEHENDEM SAE VERBINDEN.

Der GC009-Adapter ermöglicht den bequemen Anschluss an alle vorhandenen SAE-Kabelverbindungen. Der X-Connect SAE-Adapter wandelt einen X-Connect-Anschluss in einen Standard-SAE-Anschluss, der üblicherweise bei herkömmlichen Batterieladegeräten zu finden ist, um.

ROBUST.

SCHÜTZEN SIE DIE STECKER MIT WASSERDICHTEN, EINPRESSBAREN KAPPEN.

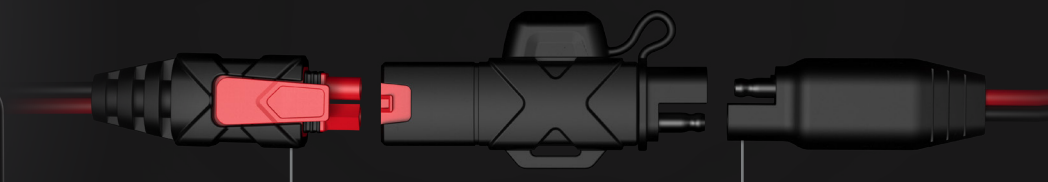

LIEFERUMFANG

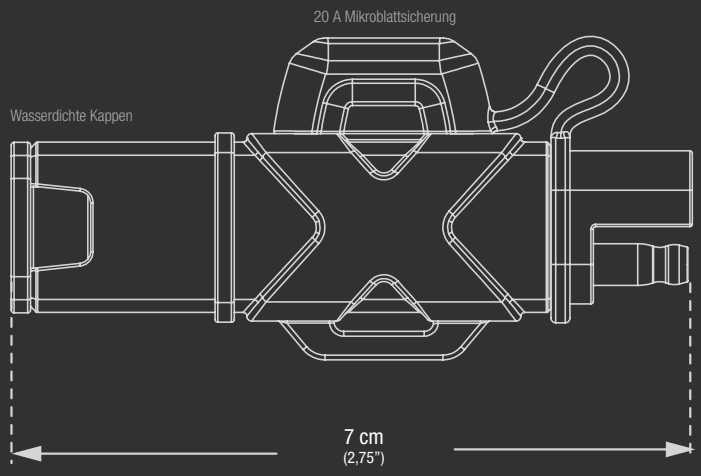

TECHNISCHE DATEN

EINGANG:	X-Connect Buchse
AUSGANG:	SAE-Adapter
SICHERUNG:	20 Amp. Mikroblatt
LÄNGE	7 cm (2,75")
GEWICHT	0,04 kg (0,09 lbs)
VOLUMETRISCHE DATEN:	**Einzelhandelsverpackung:** Abmessungen: 8,1 x 4,1 x 13 cm Gewicht: 0,05 kg UPC: 0-46221-11006-7 **Innenkarton:** Abmessungen: 13,7 x 4,8 x 9,4 cm Gewicht: 0,08 kg **Umkarton:** Abmessungen: 15,5 x 14,5 x 19,6 cm Gewicht: 0,61 kg Anzahl: 6 UCC: 20046221110061 **Einheiten pro Palette:** 1,260 Einheiten

NOCO
30339 Diamond Parkway, #102
Glenwillow, OH 44139 | USA
1.800.456.6626
no.co