SAE

GC009

PLUSIEURS FAÇONS DE CHARGER. ADAPTATEUR SAE X-CONNECT.

CONÇU POUR

NOCO genius

CHARGEURS ET SUPPORTEURS DE BATTERIES.

COMPATIBLE AVEC TOUS LES NOUVEAUX GENIUS:

GENIUS1	GENIUS2	GENIUS5
GENIUS10	GENIUS2X2	GENIUS2X4

+ L'ANCIENNE SÉRIE NOCO G:

G750	G7200
G1100	G4
G3500	

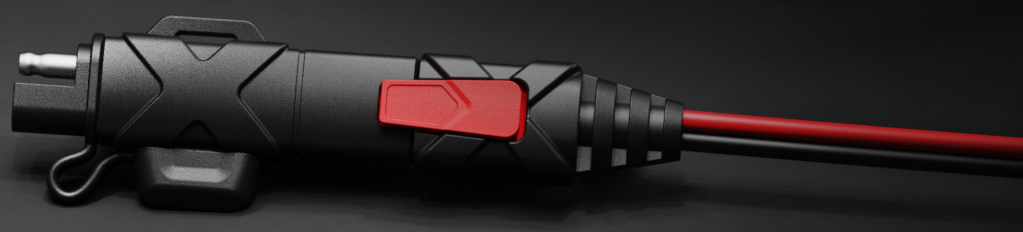

NOCO

30339 Diamond Parkway, #102
Glenwillow, OH 44139 | USA
1.800.456.6626
no.co

X-CONNECT À SAE.

RACCORDE GENIUS AU SAE EXISTANT.

L'adaptateur GC009 vous permet de créer un raccord facile à tous les câblages SAE. L'adaptateur X-Connect SAE convertit un connecteur X-Connect en un connecteur SAE standard que l'on trouve généralement sur les chargeurs de batterie classiques.

ROBUSTE

PROTÉGEZ LES PRISES AVEC DES COUVERCLES ENCLIQUETABLES ÉTANCHES.

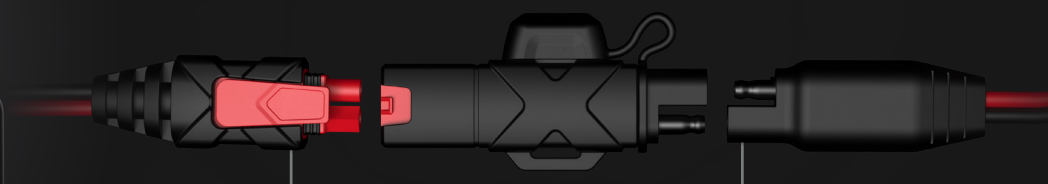

CONTENU DE LA BOÎTE

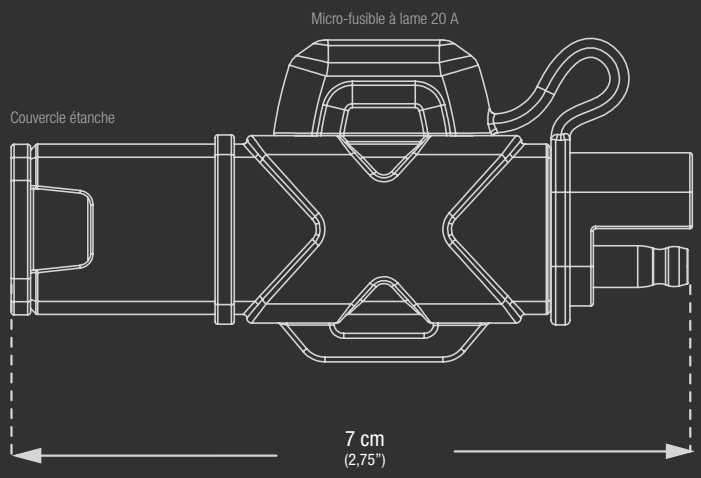

CARACTÉRISTIQUES TECHNIQUES

ENTRÉE:	X-Connect femelle
SORTIE:	Adaptateur SAE
FUSIBLE:	Micro fusible à lame 20 A
LONGUEUR:	7 cm (2,75")
POIDS:	0,04 kg (0,09 lbs)
VOLUMÉTRIE:	**Emballage grand public:** Dimensions: 8,1 x 4,1 x 13 cm Poids: 0,05 kg UPC: 0-46221-11006-7 **Carton intérieur:** Dimensions: 13,7 x 4,8 x 9,4 cm Poids: 0,08 kg **Carton d'expédition:** Dimensions: 15,5 x 14,5 x 19,6 cm Poids: 0,61 kg Quantité: 6 UCC: 20046221110061 **Unités par palette:** 1,260 Unités

NOCO
30339 Diamond Parkway, #102
Glenwillow, OH 44139 | USA
1.800.456.6626
no.co