16 AWG

GC008

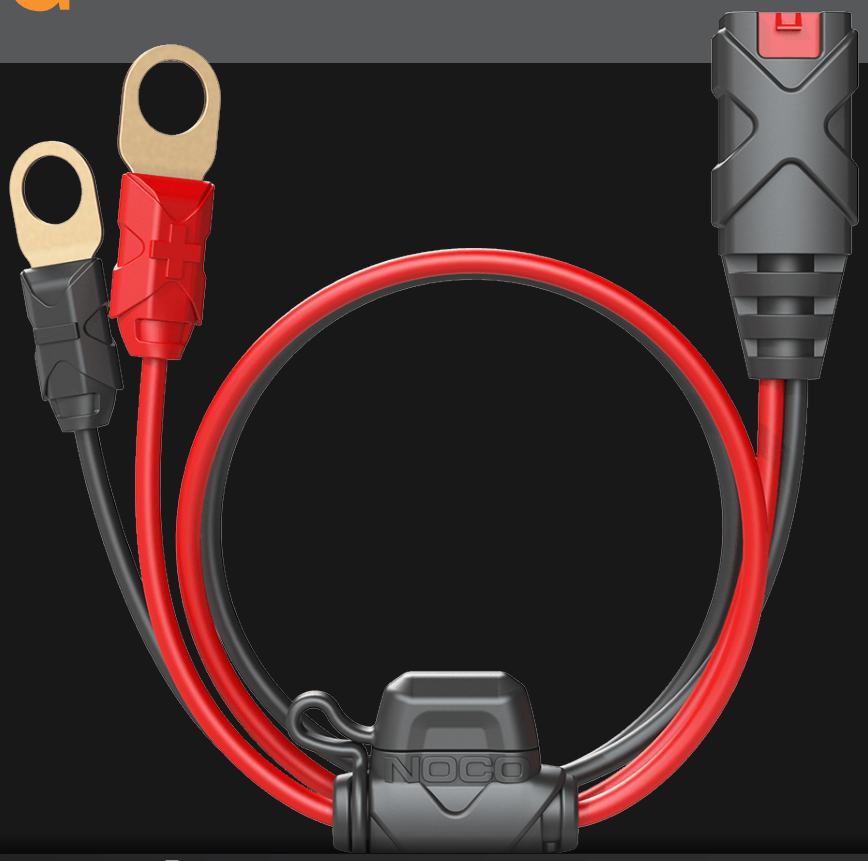

CONECTE RÁPIDAMENTE. CONECTORES DE OJAL M10.

DISEÑADOS PARA

NOCO genius

CARGADORES DE BATERÍA Y MANTENEDORES.

COMPATIBLE CON EL NUEVO GENIUS:

GENIUS1	GENIUS2	GENIUS5
GENIUS10	GENIUS2X2	GENIUS2X4

+ SERIE NOCO G ANTERIOR:

G750	G7200
G1100	G4
G3500	

NOCO

30339 Diamond Parkway, #102
Glenwillow, OH 44139 | USA
1.800.456.6626
no.co

HECHOS PARA GENIUS.

DISEÑO DE OJAL OPTIMIZADO.

Los conectores de ojal GC008 M10 son compatibles con X-Connect en cargadores Genius. Monte permanentemente ojales en terminales de batería para crear una conexión cómoda para conectar rápidamente en su cargador de batería NOCO Genius para la carga diaria y el mantenimiento de la batería.

MONTAJE FIRME.
CONEXIÓN PERMANENTE.

Deje el GC008 firmemente montado en los terminales de la batería y mueva fácilmente los cargadores Genius entre las baterías.

FUSIBLE DE MICROCUCHILLA DE 20 A

Protección de fusible de 20 A integrada para mayor seguridad. El fusible de 20 A proporciona la misma protección a la vez que es un 45% más pequeño que el anterior fusible de 10 A de NOCO.

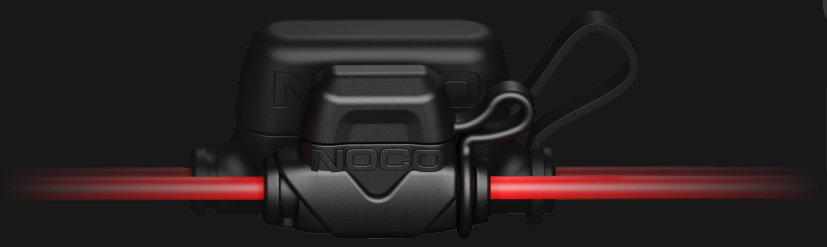

CONDUCTIVIDAD SUPERIOR.

Nuevos ojales chapados en cobre.

OJALES M10

Diámetro de 10 mm.

CONTENIDO DE LA CAJA

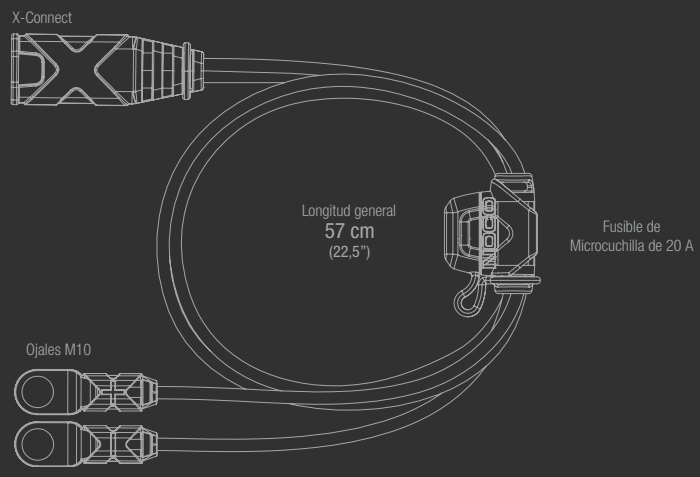

ESPECIFICACIONES TÉCNICAS

TAMAÑO DEL CABLE:	16 AWG
ENTRADA:	X-Connect hembra
FUSIBLE:	Microcuchilla de 20 amperios
LONGITUD DEL CABLE:	53 cm (21")
PESO:	0,08 kg (0,18 lbs)
VOLUMETRÍA:	**Embalaje para venta al por menor:** Dimensiones: 8,1 x 4,1 x 13 cm Peso: 0,10 kg UPC: 0-46221-10070-9 **Caja interior:** Dimensiones: 13,7 x 4,8 x 9,4 cm Peso:0,11 kg **Caja principal:** Dimensiones: 15,5 x 14,5 x 19,6 cm Peso: 0,80 kg Cantidad: 6 UCC: 20046221100703 **Unidades por palé:** 1 260 unidades

NOCO
30339 Diamond Parkway, #102
Glenwillow, OH 44139 | USA
1.800.456.6626
no.co