16 AWG

GC003

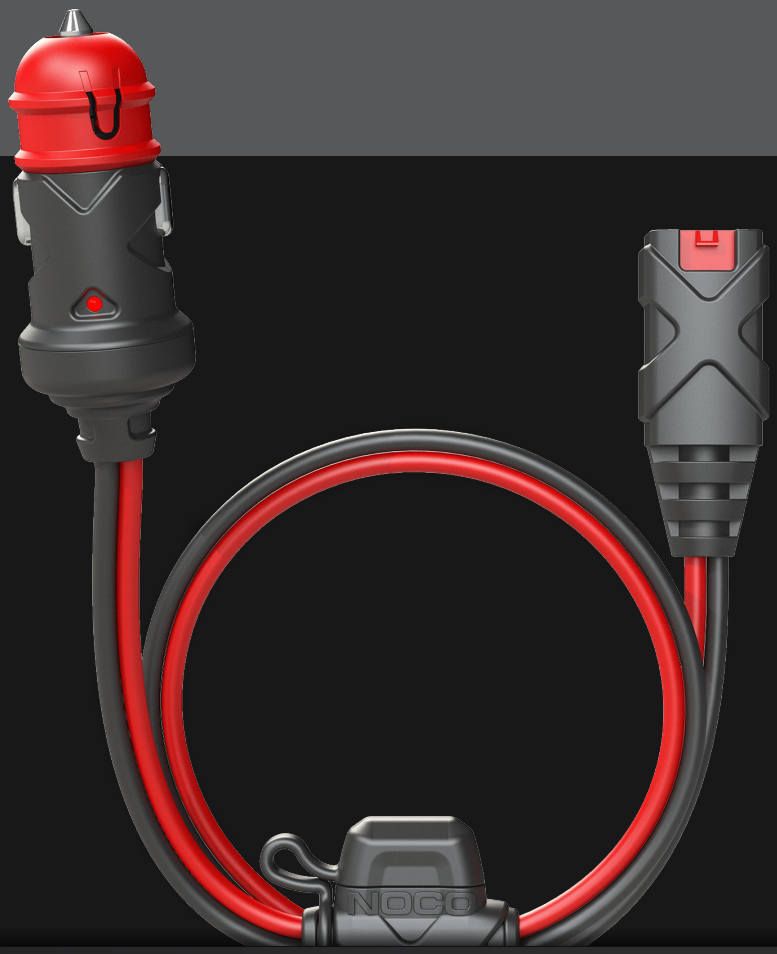

DUAL-GRÖSSE.
X-CONNECT 12 V STECKER.

ENTWICKELT FÜR

NOCO genius

BATTERIELADEGERÄTE UND -BETREIBER.

KOMPATIBEL MIT ALLEN NEUEN GENIUS-GERÄTEN:

GENIUS1	GENIUS2	GENIUS5
GENIUS10	GENIUS2X2	GENIUS2X4

+ VORHERIGE NOCO G-SERIE:

G750	G7200
G1100	G4
G3500	

NOCO

30339 Diamond Parkway, #102
Glenwillow, OH 44139 | USA
1.800.456.6626
no.co

12 V AUSGANG DIREKTLADUNG.

BATTERIE ÜBER 12 V LADEN.

Laden und warten Sie Ihre Fahrzeugbatterien über die 12 V und 12 V Mini-Zusatzanschlüsse. Eine integrierte LED-Lampe zeigt Ihnen an, dass Strom auf Ihre Batterie übertragen wird. Prüfen Sie mehrfach die Zündabschaltung Ihres Autos.

STANDARD
MIT KAPPE

MINI
OHNE KAPPE

Verfügt über einen vielseitigen 12 Volt Stecker in zwei Größen für Standard 12 Volt Anschlüsse oder Mini 12 Volt Anschlüsse zum Laden von Motorrädern.

20 A MIKROBLATTSICHERUNG.

Eingebaute 20 A Sicherung für mehr Sicherheit und Schutz. Die 20 A Sicherung bietet den gleichen Schutz und ist dabei 45% kleiner als die bisherige NOCO 10 A Sicherung.

LIEFERUMFANG

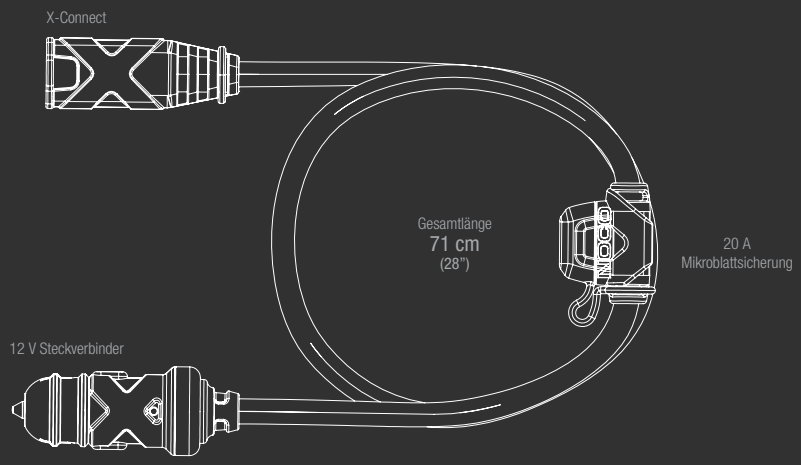

TECHNISCHE DATEN

DRAHTSTÄRKE:	16 AWG
EINGANG:	X-Connect Buchse
SICHERUNG:	20 Amp. Mikroblatt
KABELLÄNGE:	61 cm (24")
GEWICHT:	0,07 kg (0,15 lbs)
VOLUMETRISCHE DATEN:	**Einzelhandelsverpackung:** Abmessungen: 8,1 x 4,1 x 13 cm Gewicht: 0,09 kg UPC: 0-46221-10056-3 **Innenkarton:** Abmessungen: 13,7 x 4,8 x 9,4 cm Gewicht: 0,12 kg **Umkarton:** Abmessungen: 15,5 x 14,5 x 19,6 cm Gewicht: 0,88 kg Anzahl: 6 UCC: 20046221100567 **Einheiten pro Palette:** 1 260 Einheiten

NOCO
30339 Diamond Parkway, #102
Glenwillow, OH 44139 | USA
1.800.456.6626
no.co