BOOST X EVA

GBC103

ALMACENAJE TODO EN UNO.
FUNDA PROTECTORA EVA BOOST X.

DISEÑADO PARA

NOCO BOOST® X™

ARRANCADORES DE BATERÍAS DE LITIO ULTRASAFE.

COMPATIBLE CON:

GBX75

NOCO

30339 Diamond Parkway, #102
Glenwillow, OH 44139 | USA
1.800.456.6626
no.co

ALMACENAJE TODO EN UNO.

HECHO PARA BOOST X.

Personalizado para adaptarse al arrancador de baterías de litio GBX75 UltraSafe, más accesorios incluidos.

DISEÑO ROBUSTO

Fabricado con el resistente y duradero material EVA; incluye un suave forro de terciopelo para un encaje seguro y sin arañazos.

ALMACENAMIENTO DE ACCESORIOS.

Cable de carga, conector de 12 V y mucho más.

ALMACENAMIENTO CONVENIENTE.

Estuche seguro que se cierra con una cremallera de montura de acero de larga duración, un asa reforzada incorporada y lengüetas de extracción sobremoldeadas personalizadas.

DIMENSIONES

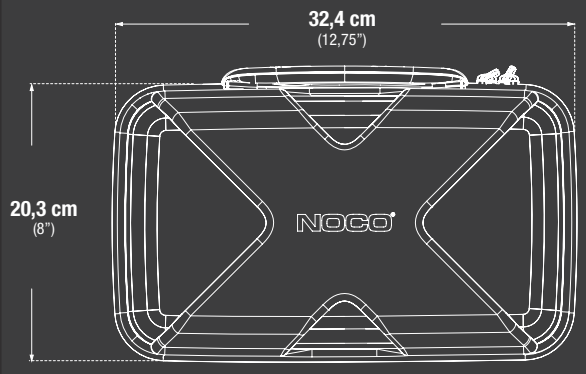

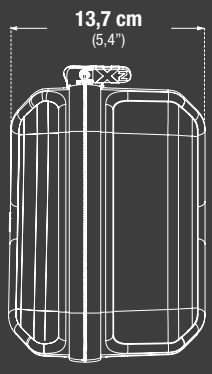

ESPECIFICACIONES TÉCNICAS

COMPATIBILIDAD:	GBX75	
PESO:	0,81 kg (1,79 lbs)	
VOLUMETRÍA:	**Caja interior:** Dimensiones: 32 x 22,4 x 13,5 cm Peso: 0,81 kg	**Caja principal:** Dimensiones: 47,2 x 33,3 x 29 cm Peso: 3,90 kg Cantidad: 4 UCC: 10046221210061 UPC: 0-46221-21006-4

NOCO
30339 Diamond Parkway, #102
Glenwillow, OH 44139 | USA
1.800.456.6626
no.co