BOOST X EVA

GBC103

CONSERVAZIONE ALL-IN-ONE.
CUSTODIA PROTETTIVA IN EVA PER BOOST X.

PROGETTATA PER

NOCO BOOST® X™

ULTRASAFE LITHIUM JUMP STARTER.

COMPATIBILE CON:

GBX75

NOCO

30339 Diamond Parkway, #102
Glenwillow, OH 44139 | USA
1.800.456.6626
no.co

CONSERVAZIONE ALL-IN-ONE.

PROGETTATA PER BOOST X.

Personalizzata per la conservazione dell'UltraSafe Lithium Jump Starter GBX75 e degli accessori in dotazione.

DESIGN RESISTENTE

Fabbricato in materiale EVA resistente e a lunga durata, con un soffice rivestimento in melange e velluto, per una conservazione sicura a prova di graffi.

CONSERVAZIONE DEGLI ACCESSORI.

Cavo di ricarica, spina da 12 V e altro.

STOCCAGGIO COMODO.

Alloggiamento sicuro con cerniera in acciaio di precisione e a lunga durata, un'impugnatura rinforzata integrata e tiretti personalizzati sovrastampati.

DIMENSIONI

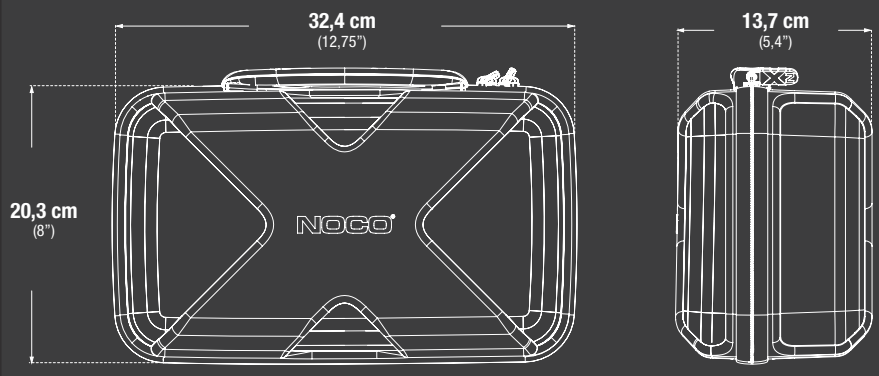

SPECIFICHE TECNICHE

COMPATIBILITÀ:	GBX75	
PESO:	0,81 kg (1,79 lbs)	
VOLUMETRIA:	**Cartone interno:** Dimensioni: 32 x 22,4 x 13,5 cm Peso: 0,81 kg	**Cartone matrice:** Dimensioni: 47,2 x 33,3 x 29 cm Peso: 3,90 kg Quantità: 4 UCC: 10046221210061 UPC: 0-46221-21006-4

NOCO

30339 Diamond Parkway, #102
Glenwillow, OH 44139 | USA
1.800.456.6626

no.co