BOOST X EVA

GBC102

ALMACENAMIENTO TODO EN UNO.
ESTUCHE PROTECTOR DE EVA PARA BOOST X.

DISEÑADO PARA

NOCO BOOST® X™

ARRANCADORES DE LITIO ULTRASAFE.

COMPATIBLE CON:

GBX55

NOCO

30339 Diamond Parkway, #102
Glenwillow, OH 44139 | USA
1.800.456.6626
no.co

ALMACENAMIENTO TODO EN UNO.

DISEÑADO PARA BOOST X.

Diseñado a medida para el arrancador de litio GBX55 UltraSafe y accesorios incluidos.

ALMACENAMIENTO PARA ACCESORIOS.

Cable de carga, enchufe para 12 V y más.

DISEÑO RESISTENTE

Fabricado con material EVA resistente y duradero con un recubrimiento aterciopelado suave melange para un ajuste seguro a prueba de rasguños.

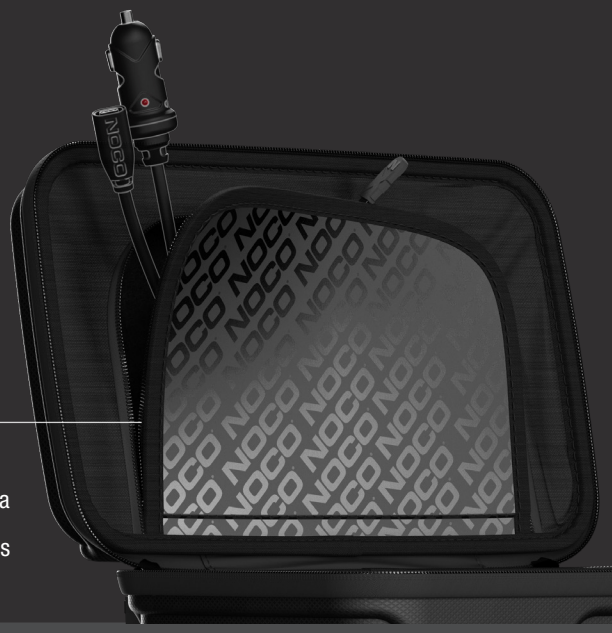

ALMACENAMIENTO CONVENIENTE.

Caja segura con cremallera duradera con borde de acero de precisión, mango integrado reforzado y tirantes sobremoldeados a medida.

DIMENSIONES

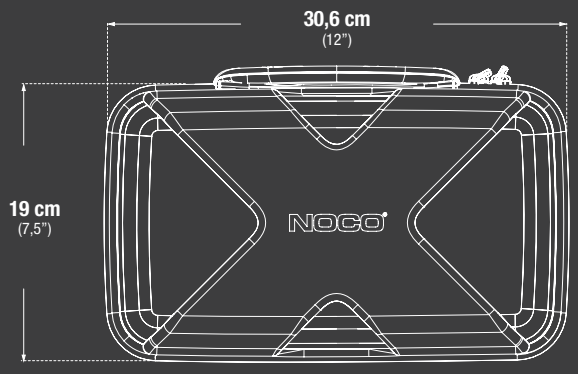

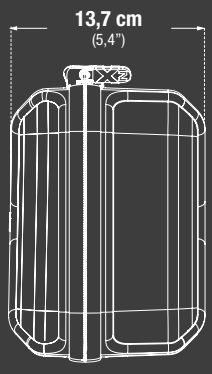

ESPECIFICACIONES TÉCNICAS

COMPATIBILIDAD:	GBX55
PESO:	0,62 kg (1,37 lbs)
VOLUMETRÍA:	**Caja interna:** Dimensiones: 31 x 18,8 x 12,4 cm Peso: 0,62 kg **Caja principal:** Dimensiones: 59,4 x 32,5 x 26,9 cm Peso: 4,43 kg Cantidad: 6 UCC: 10046221210054 UPC: 0-46221-21005-7

NOCO

30339 Diamond Parkway, #102
Glenwillow, OH 44139 | USA
1.800.456.6626

no.co