BOOST X EVA

GBC102

ALMACENAJE TODO EN UNO.
FUNDA PROTECTORA EVA BOOST X.

DISEÑADO PARA

NOCO BOOST® X™

ARRANCADORES DE BATERÍAS DE LITIO ULTRASAFE.

COMPATIBLE CON:

GBX55

NOCO

30339 Diamond Parkway, #102
Glenwillow, OH 44139 | USA
1.800.456.6626
no.co

ALMACENAJE TODO EN UNO.

HECHO PARA BOOST X.

Personalizado para adaptarse al arrancador de baterías de litio GBX55 UltraSafe, más accesorios incluidos.

ALMACENAMIENTO DE ACCESORIOS.

Cable de carga, conector de 12 V y mucho más.

DISEÑO ROBUSTO

Fabricado con el resistente y duradero material EVA; incluye un suave forro de terciopelo para un encaje seguro y sin arañazos.

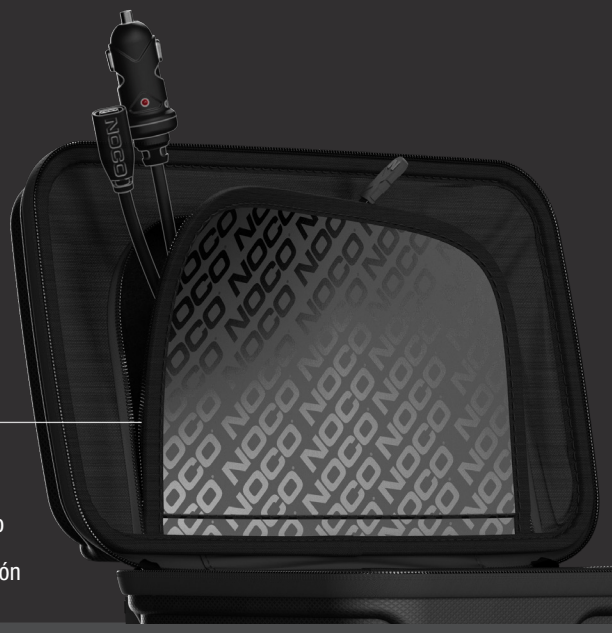

ALMACENAMIENTO CONVENIENTE.

Estuche seguro que se cierra con una cremallera de montura de acero de larga duración, un asa reforzada incorporada y lengüetas de extracción sobremoldeadas personalizadas.

DIMENSIONES

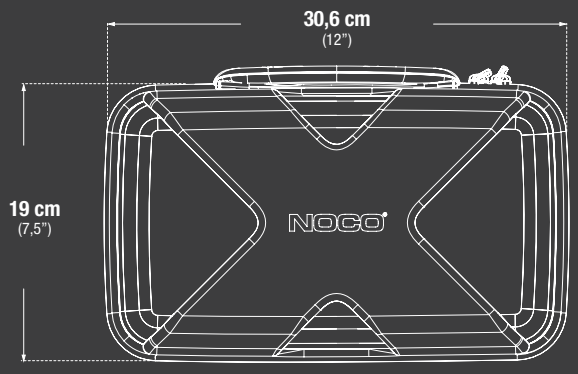

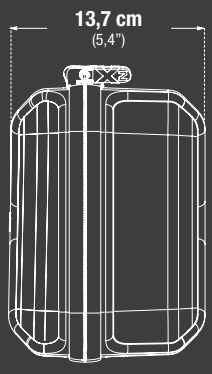

ESPECIFICACIONES TÉCNICAS

COMPATIBILIDAD:	GBX55
PESO:	0,62 kg (1,37 lbs)
VOLUMETRÍA:	**Caja interior:** Dimensiones: 31 x 18,8 x 12,4 cm Peso: 0,62 kg **Caja principal:** Dimensiones: 59,4 x 32,5 x 26,9 cm Peso: 4,43 kg Cantidad: 6 UCC: 10046221210054 UPC: 0-46221-21005-7

NOCO

30339 Diamond Parkway, #102
Glenwillow, OH 44139 | USA
1.800.456.6626

no.co