GBC015

Voor GB150

NOCO BOOST® PRO™
BESCHERMENDE KOFFER

ROBUUSTE OPBERGKOFFER

Exclusief ontworpen en vervaardigd voor Boost UltraSafe® snelstarters.

De GBC015 is een lichtgewichte, duurzame en robuuste beschermende EVA-koffer met een speciale halfstijve buitenkant met ritssluitingen en versterkt handvat. De met rubberachtige EVA-buitenkant biedt bescherming tegen vocht, stoten, stof en andere omgevingsfactoren. De bijhorende NOCO® startbooster, de GB150, past perfect in de voorgevormde binnenkant die uitstekende bescherming biedt.

De lichtgewichte en duurzame voorgevormde buitenkant is vervaardigd van thermogevormd EVA en is afgewerkt met een waterafstotende, rubberachtige laag.

Heavy-duty omgekeerd spiraalvorminge rits met ingebouwde versterkte handgreep en speciaal gevormd treklipje.

Het Boost-inzetstuk is een voorgevormd en gevoerd met zachte zwarte gemêleerde stof voor een stevige pasvorm.

Versterkte zijvakken voor het veilig bewaren van klemmen, verlengstukken of andere accessoires.

NOCO
30339 Diamond Parkway, #102
Glenwillow, OH 44139 | USA
1.800.456.6626

no.co

NOCO®

GBC015

Eenheden Vakken voor toebehoren

Geschikt voor GB150 BOOST PRO™

*Boost en accessoires niet inbegrepen

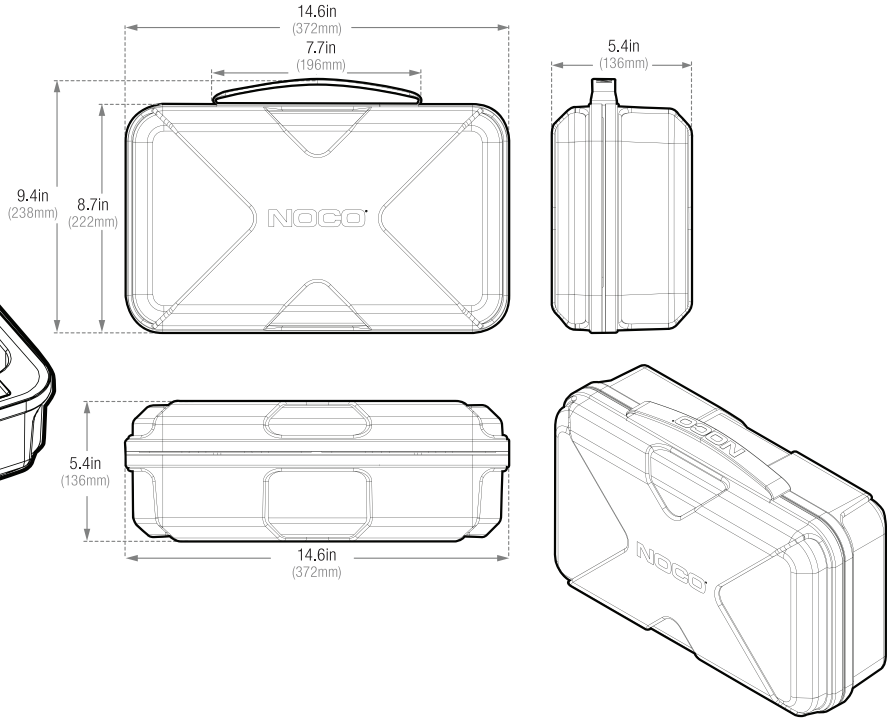

Retailverpakking:
Afmetingen: 14.6" x 9.4" x 5.4"
Gewicht: 1.8 pond
UPC: 0-46221-17029-0

Binnendoos:
Afmetingen: 14.6" x 9.5" x 5.5"
Gewicht: 2.4 pond

Hoofddoos:
Afmetingen: 14.7" x 11.4" x 10.1"
Gewicht: 5.8 pond
Hoeveelheid: 2
UCC: 10046221170297

Eenheden per pallet:
100 Eenheden

NOCO
30339 Diamond Parkway, #102
Glenwillow, OH 44139 | USA
1.800.456.6626

no.co

NOCO®