GBC015

Soveltuva GB150

NOCO BOOST® PRO™ SUOJAKOTELO

KESTÄVÄ VARASTOINTI.

Suunniteltu ja valmistettu yksinomaan Boost UltraSafe® -apykäynnistimiin.

Kevyt, kestävä ja tukeva GBC015 EVA -suojakotelo on puolijäykkä mittatilaustyönä tehty suljettulla vetoketjulla ja vahvistetulla kahvalla. Kuminen EVA-ulkopinta suojaa kosteudelta, iskuilta, pölyltä ja muilta ympäristötekijöiltä, kun taas muovattu sisusta sopii täydellisesti, varastoi ja suojaa NOCO® Boost -apykäynnistintä, GB150 malleja.

Lämpömuovatusta EVA:sta valmistettu kevyt ja kestävä valettu ulkokuori on vedenkestävä, kumimainen tuntuma.

Raskas käänteinen vetoketju sisäänrakennetulla vahvistetulla kahvalla ja mukautetulla ylimuovatulla vetolevyllä.

Paranna valettua sisäpuolta pehmeällä mustalla samettivuorella tukevan istuvuuden varmistamiseksi.

Vahvistetut taskut leukojen, jatkojohtojen tai muiden tarvikkeiden pitämiseksi tukevasti paikoillaan.

NOCO
30339 Diamond Parkway, #102
Glenwillow, OH 44139 | USA
1.800.456.6626

no.co

NOCO®

GBC015

Kappaletta Lisävarustetaskut

Sopii
GB150 BOOST PRO™

*Boost ja lisävarusteet eivät sisälly hintaan

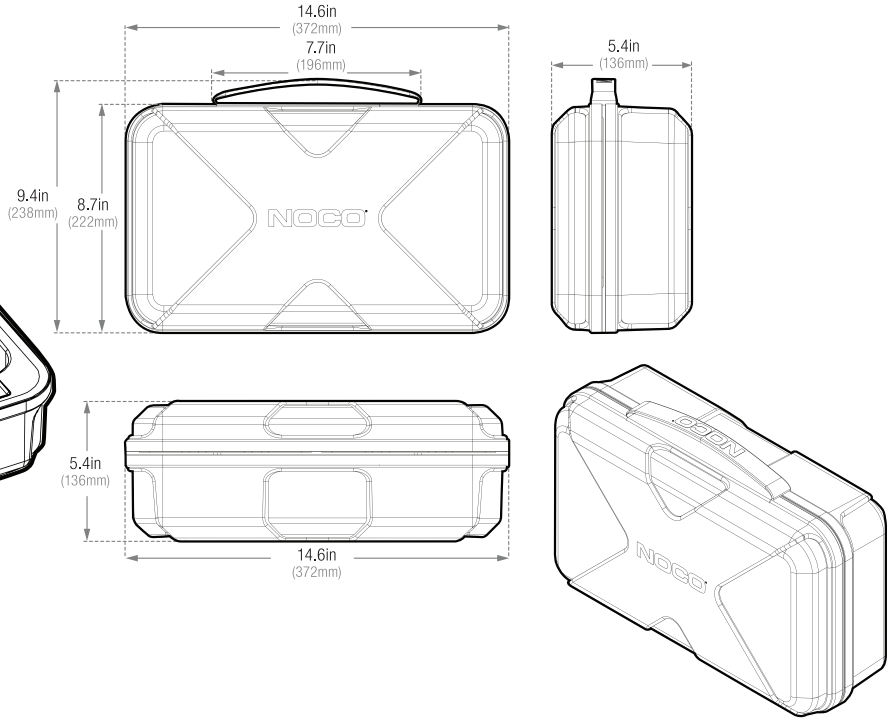

Jälleenmyyntipakkaus:
Mitat: 14.6” x 9.4” x 5.4”
Paino: 1.8 lbs
UPC: 0-46221-17029-0

Sisäpakkaus:
Mitat: 14.6” x 9.5” x 5.5”
Paino: 2.4 lbs

Ulkopakkaus:
Mitat: 14.7” x 11.4” x 10.1”
Paino: 5.8 lbs
Määrä: 2
UCC: 10046221170297

Kappaleet per kuormalava:
100 Kappaletta

NOCO
30339 Diamond Parkway, #102
Glenwillow, OH 44139 | USA
1.800.456.6626

no.co

NOCO®