BOOST EVA

GBC014

ALMACENAMIENTO RESISTENTE. ESTUCHE PROTECTOR DE EVA.

DISEÑADO PARA

NOCO BOOST®

ARRANCADORES DE LITIO ULTRASAFE.

COMPATIBLE CON:

GB70

NOCO

30339 Diamond Parkway, #102
Glenwillow, OH 44139 | USA
1.800.456.6626

no.co

AJUSTE SEGURO.

El interior de la bandeja moldeada tiene un recubrimiento aterciopelado suave negro melange para un ajuste seguro.

CAVIDADES ADICIONALES.

Las cavidades reforzadas semirrígidas sostienen de forma segura pinzas, extensiones u otros accesorios.

*Boost y accesorios no incluidos

DISEÑO PORTÁTIL.

Guarde fácilmente el estuche protector en su vehículo, en el maletero, la consola o en la cochera. El modelo GBC014 protege de la humedad, impacto, polvo y factores ambientales.

EVA RESISTENTE.

Fabricado con EVA (etilvinilacetato) termoformado, el exterior liviano y duradero del modelo GBC014 tiene un acabado impermeable similar al caucho.

CREMALLERA REFORZADA.

El estuche se sella con una cremallera de alta resistencia, mango integrado reforzado y tirantes sobremoldeados personalizados.

QUÉ INCLUYE LA CAJA

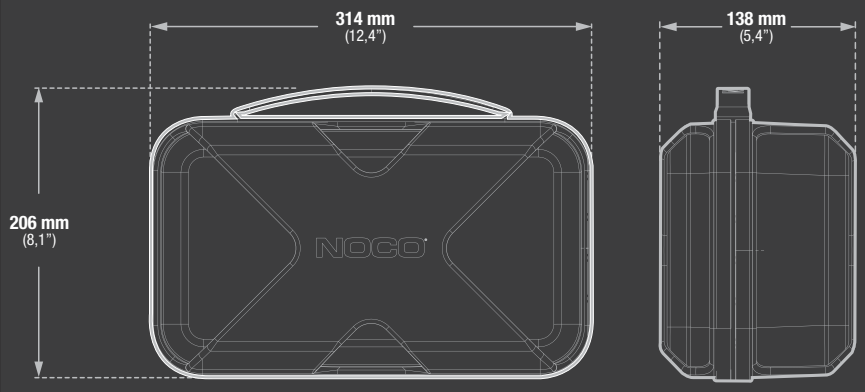

ESPECIFICACIONES TÉCNICAS

COMPATBILIDAD:	GB70
PESO:	0,63 kg (1,40 kg)
VOLUMETRÍA:	**Embalaje minorista:** Dimensiones: 31,5x20,6x13,7 cm Peso: 0,64 kg UPC: 0-46221-17028-3 **Cartón interior:** Dimensiones: 31,5x20,6x13,7 cm Peso: 0,77 kg **Cartón maestro:** Dimensiones: 41,7x32,3x28,7 cm Peso: 3,76 kg Cantidad: 4 UCC: 10046221170280 **Unidades por pallet:** 180 Unidades

NOCO
30339 Diamond Parkway, #102
Glenwillow, OH 44139 | USA
1.800.456.6626
no.co