BOOST EVA

GBC014

ALMACENAJE ROBUSTO.
ESTUCHE PROTECTOR DE EVA.

DISEÑADO PARA

NOCO BOOST®

ARRANCADORES DE BATERÍAS DE LITIO ULTRASEGUROS.

COMPATIBLE CON:

GB70

NOCO®
30339 Diamond Parkway, #102
Glenwillow, OH 44139 | USA
1.800.456.6626
no.co

ENCAJE SEGURO.

El interior moldeado de la bandeja incorpora un suave forro de terciopelo negro que garantiza un encaje seguro.

BOLSILLOS ADICIONALES.

Los bolsillos semirrígidos reforzados permiten guardar de forma segur fijaciones, prolongadores y otros accesorios.

*Boost y accesorios no incluidos

DISEÑO PORTÁTIL.

Guarde fácilmente este estuche protector en el maletero, vehículo, consola o garaje. El GBC014 ofrece protección contra la humedad, los golpes, el polvo y otros factores ambientales.

MATERIAL EVA ROBUSTO.

Hecho de EVA termoconformado, el exterior moldeado ligero y duradero del GBC014 es resistente al agua, con un acabado similar al de la goma.

CREMALLERA REFORZADA.

El estuche se cierra con una robusta cremallera reversible, cuenta con un asa reforzada y lengüetas moldeadas personalizadas.

CONTENIDO DE LA CAJA

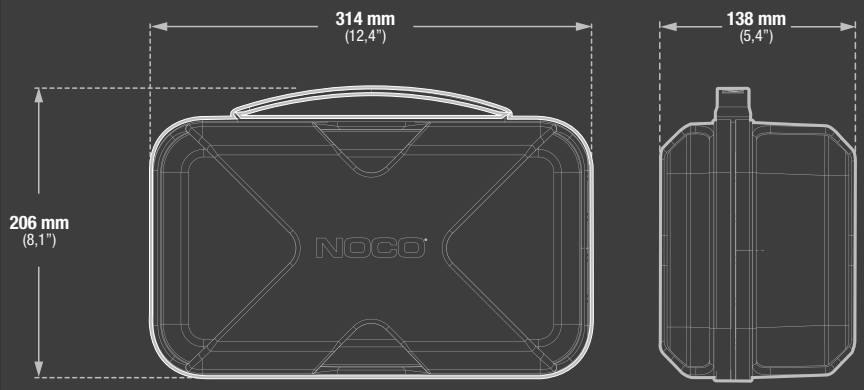

ESPECIFICACIONES TÉCNICAS

COMPATIBILIDAD:	GB70
PESO:	0,63 kg (1,40 kg)
VOLUMETRÍA:	**Envase Retail:** Dimensiones: 31,5x20,6x13,7 cm Peso: 0,64 kg UPC: 0-46221-17028-3 **Caja interior:** Dimensiones: 31,5x20,6x13,7 cm Peso: 0,77 kg **Caja principal:** Dimensiones: 41,7x32,3x28,7 cm Peso: 3,76 kg Cantidad: 4 UCC: 10046221170280 **Unidades por palé:** 180 Unidades

NOCO
30339 Diamond Parkway, #102
Glenwillow, OH 44139 | USA
1.800.456.6626
no.co