12V | 2000A

GB70

ARRANQUE BATERÍAS AGOTADAS. ARRANCADOR DE LITIO ULTRASAFE.

GASOLINA Y DIÉSEL

HASTA 8,0 L GASOLINA Y 6,0 L DIÉSEL.

Diseñado para motores a gasolina de hasta 8,0 litros y motores diésel de hasta 6,0 litros para automóviles, vehículos todo terreno y recreativos, camiones, embarcaciones y más.

USB

CARGA Y RECARGA.

Su batería interna se puede usar para recargar dispositivos móviles personales como teléfonos inteligentes, tabletas o cualquier otro dispositivo USB, y puede recargarse en cualquier puerto USB con alimentación.

40X

HASTA 40 ARRANQUES.

Arrancador de litio compacto pero potente, con una potencia nominal de 2.000 amperios. Potencia total para arrancar un vehículo hasta 40 veces con una única carga.

ULTRA SAFE

TECNOLOGÍA A PRUEBA DE CHISPAS.

Conecte de manera segura a cualquier batería de 12 voltios para automóviles con nuestro diseño a prueba de errores que cuenta con tecnología a prueba de chispas y protección contra polaridad inversa.

NOCO

30339 Diamond Parkway, #102
Glenwillow, OH 44139 | USA
1.800.456.6626
no.co

ÁCIDA DE PLOMO

WET | GEL | MF | EFB | AGM

AUTOMÓVILES | USO MARINO | VEHÍCULOS RECREATIVOS | VEHÍCULOS DE AVENTURA | CÉSPED Y JARDÍN

CARGA DE DISPOSITIVOS.

Recargue sus dispositivos personales en cualquier momento, como teléfonos inteligentes, tableas, relojes electrónicos y más: hasta 6 recargas de teléfonos inteligentes.

INTERFAZ

LED DE ENCENDIDO
El arrancador está en espera o el voltaje de la batería está demasiado bajo como para que el arrancador lo detecte.

BOTÓN DE ENCENDIDO
Pulse para "Encender" y "Apagar" la unidad.

LED DE CARGA
Indica el nivel de carga de la batería interna.

LED DE BOOST
Se ilumina en blanco cuando el boost está activo. El LED parpadea en blanco cuando la función de anulación manual está activa.

BOTÓN DE MODO DE ILUMINACIÓN
Alterna entre 7 modos de iluminación para la luz LED ultrabrillante: 100 % > 50 % > 10 % > SOS > Parpadeo > Luz estroboscópica > Apagado

ERROR
Parpadea entre "encendido" y "apagado" cuando la batería interna está demasiado caliente/demasiado fría.

ANULACIÓN MANUAL
Mantenga presionado el botón de anulación manual durante 3 segundos, hasta que el LED de Boost comience a parpadear, para ingresar a modo manual.

TIEMPO DE RECARGA

0,5 A	12 hr
1 A	6 hr
2 A	3 hr

QUÉ INCLUYE LA CAJA

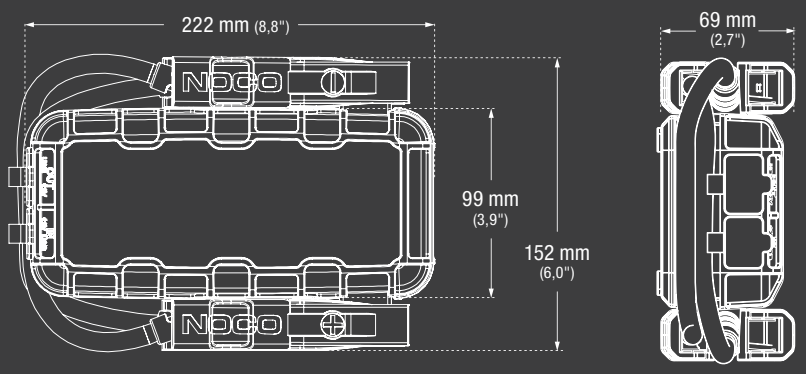

*Los accesorios no están a escala del modelo GB70

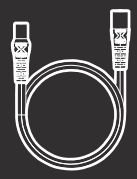
Cable de extensión XGC

1 m (40")
USB a Micro USB

Guía del usuario

Adaptador macho de 12 V XGC

Adaptador hembra de 12 V XGC

Bolsa de microfibra para almacenamiento

ESPECIFICACIONES TÉCNICAS

BATERÍA INTERNA:	Iones de litio de 56 Watts/hora
CORRIENTE NOMINAL MÁXIMA:	2000 A
TEMPERATURA DE FUNCIONAMIENTO:	-20 °C a +50 °C (-4 °F a +122 °F)
TEMPERATURA DE CARGA:	0 °C a +40 °C (32 °F a +104 °F)
MICRO USB (ENTRADA):	5 V, 2,1 A
USB (SALIDA):	5 V, 2,1 A
XGC (ENTRADA):	Carga rápida 12 V CC, 3 A
XGC (SALIDA):	Fuente de alimentación 12 V CC, 15 A
PROTECCIÓN DE LA CARCASA:	IP65 (con puertos cerrados)
REFRIGERACIÓN:	Convección natural
PESO DE LA UNIDAD:	1,81 kg (4 lb)
PESO DE LA UNIDAD CON PINZAS Y ACCESORIOS:	2,26 kg (5 lb)
LINTERNA LED:	400 lúmenes
VOLUMETRÍA:	**Embalaje minorista:** Dimensiones: 21,29x12,45x25,40 cm Peso: 2,34 kg UPC: 0-46221-15005-6 **Cartón interior:** Dimensiones: 25,91x19,81x13,72 cm Peso: 2,47 kg **Cartón maestro:** Dimensiones: 40,89x27,43x29,21 cm Peso: 10,34 kg Cantidad: 4 UCC: 10046221150053 **Unidades por pallet:** NA - 180 Unidades EU - 120 Unidades

NOCO
30339 Diamond Parkway, #102
Glenwillow, OH 44139 | USA
1.800.456.6626
no.co

FC RoHS UN38.3 Intertek IP65 CE
Per conferma, consulta il regolamento comunale