12V | 1500A

GB50

VÄCK LIV I URLADDADE BATTERIER. ULTRASAFE® LITHIUM JUMP STARTER.™

BENSIN OCH DIESEL

UPP TILL 7,0 I BENSIN OCH 4,5 I DIESEL.

Avsedd för bensinmotorer med volym upp till 7,0 l och dieselmotorer upp till 4,5 liter i små dieselbilar, stadsjeepar, båtar, lastbilar, terränghjulingar, motorcyklar m.m.

USB

LADDNING OCH ÅTERUPPLADDNING.

Det inbyggda batteriet kan användas för återuppladdning av smarta telefoner, surfplattor eller USB-enheter, och dessutom laddas upp via vilken strömförsörjd USB-port som helst.

30X

STARTHJÄLP UPP TILL 30 GÅNGER.

Kompakt och kraftfull litiumstarthjälp med kapacitet 1 500 A. Maximal effekt för starthjälp till en bil upp till 30 gånger på en enda laddning.

ULTRA SAFE

GNISTSÄKER TEKNIK.

Säker anslutning till alla 12-voltsbilbatterier med vår felsäkra konstruktion, med gnistsäker teknik och skydd mot omvänd polaritet.

NOCO
30339 Diamond Parkway, #102
Glenwillow, OH 44139 | USA
1.800.456.6626
no.co

BATTERISYRA

WET | GEL | MF | EFB | AGM

BILAR | SJÖFART | FRITIDSFORDON | MOTORSPORT | MARK OCH TRÄDGÅRD

GRÄNSSNITT

STRÖMLAMPA
Starthjälpen är i viloläge eller batterispänningen är för låg för att detekteras av starthjälpen.

STRÖMKNAPP
Tryck för att slå "På" eller "Av" enheten.

LADDNINGSLAMPA
Indikerar det inbyggda batteriets laddningsnivå.

BOOST-LAMPA
Lyser med vitt sken om förstärkt laddning är aktiverad. LED-indikatorn blinkar med vitt sken om manuell förbikoppling är aktiverad.

INDIKATOR FÖR HÖG/LÅG TEMPERATUR
Lyser med fast sken eller blinkar rött om temperaturen är för hög i apparaten.
Lyser med fast sken eller blinkar blått om temperaturen är för låg i apparaten.

LJUSLÄGESKNAPP
För val mellan 7 ljuslägen för den ultrastarka LED-indikatorn: 100 % > 50 % > 10 % > SOS > Blinka > Stroboskop > Av

FEL
Lyser rött om omvänd polaritet upptäck.

MANUELL FÖRBIKOPPLING
För att aktivera manuellt läge: håll knappen för manuell förbikoppling intryckt i 3 sekunder tills Boost-indikatorn börjar blinka.

LADDNING AV ENHETER.

Återuppladda dina enheter medan du är på väg, t.ex. smarta telefoner, surfplattor, elektroniska klockor m.m.: upp till 6 uppladdningar av smart telefon.

ÅTERUPPLADDNINGSTID

0,5 A	12hr
1 A	6hr
2 A	3hr

VAD FINNS I LÅDAN

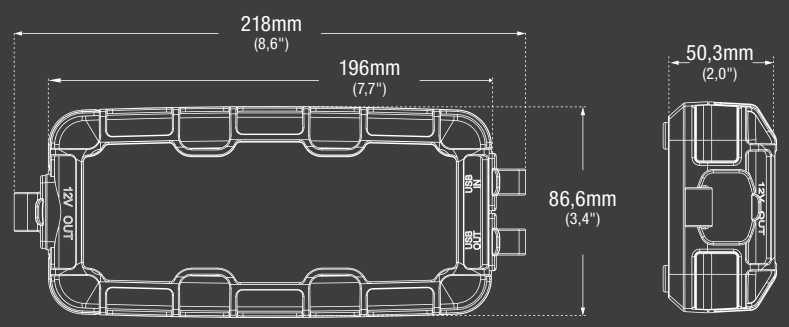

*Tillbehör som inte är anpassade till GB50

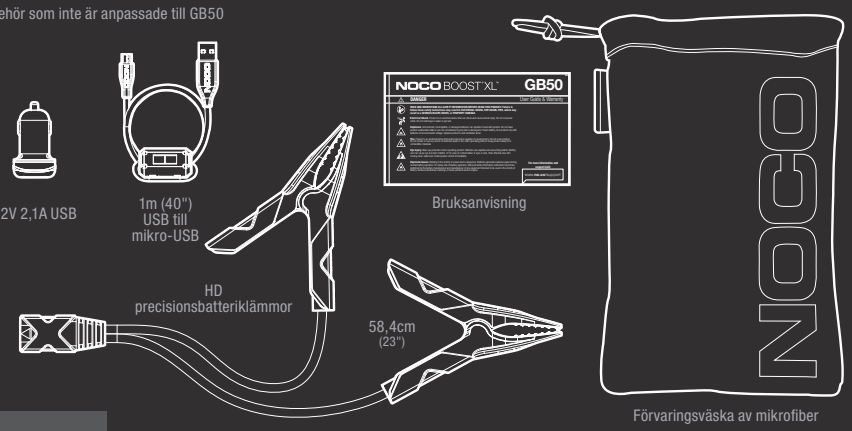

TEKNISKA DATA

INBYGGT BATTERI:	35 Wh litiumjon
MÄRKSTRÖM:	1500 A
DRIFTTEMPERATUR:	-20–50 °C (-4–122 °F)
LADDNINGSTEMPERATUR:	0–40 °C (32–104 °F)
MICRO-USB (INGÅNG):	5 V, 2,1 A
USB (UTGÅNG):	5 V, 2,1 A
KAPSLINGSKLASS:	IP65 (med stängda kontaktlock)
KYLNING:	Naturlig konvektion
VIKT:	0,74 kg (1,65 lb)
VIKT MED KLÄMMOR OCH TILLBEHÖR:	1,22 kg (2,71 lb)
LED-FICKLAMPA:	200 lumen
VOLYM:	**Detaljhandelsförpackning:** Mått: 10,16x12,07x23,50cm Vikt: 1,47kg UPC: 0-46221-18017-6 **Innerförpackning:** Mått: 23,88x10,80x12,95cm Vikt: 1,54kg **Huvudkartong:** Mått: 34,04x25,65x28,19cm Vikt: 7,94kg Kvantitet: 6 UCC: 10046221180173 **Antal per pall:** NA - 360 Antal EU - 234 Antal

NOCO
30339 Diamond Parkway, #102
Glenwillow, OH 44139 | USA
1.800.456.6626
no.co

FC RoHS UN38.3 Intertek IP65 CE
Per conferma, consulta il regolamento comunale