12V | 1500A

GB50

AVVIA LE BATTERIE SCARICHE. ULTRASAFE® LITHIUM JUMP STARTER.™

GAS E DIESEL

FINO A 7,0 L DI GAS E 4,5 L DI DIESEL.

Progettato per motori a gas fino a 7 litri e motori diesel fino a 4,5 litri per piccole auto diesel, SUV, barche, camion, ATV, motociclette e altro ancora.

USB

CARICA E RICARICA.

È possibile usare la batteria interna per ricarica dispositivi mobili personali, come smartphone, tablet o altri dispositivi USB; inoltre, è possibile ricarica la batteria con qualsiasi porta USB.

30X

FINO A 30 AVVII.

Avviatore di emergenza compatto, ma potente da 1.500 amp. Piena potenza per eseguire fino a 30 avvii con una sola ricarica.

ULTRA SAFE

TECNOLOGIA A PROVA DI SCINTILLE.

Collega in modo sicuro a qualsiasi batteria di auto da 12 volt, grazie al nostro design a prova di errore dotato di tecnologia anti-scintille e protezione inversa di polarità.

NOCO
30339 Diamond Parkway, #102
Glenwillow, OH 44139 | USA
1.800.456.6626
no.co

PIOMBO-ACIDO

WET | GEL | MF | EFB | AGM

AUTO | IMBARCAZIONI | CAMPER | SPORT MOTORISTICI | PRATI E GIARDINI

INTERFACCIA

LED STATO DI ALIMENTAZIONE
L'avviatore di emergenza è in standby oppure la tensione della batteria è troppo bassa perché l'avviatore a rilevi.

PULSANTE DI ALIMENTAZIONE
Premere per accendere e spegnere l'unità.

LED STATO DI RICARICA
Indica il livello di ricarica della batteria interna.

LED BOOST
Si illumina quando il boost è attivo. Il LED lampeggia in bianco quando la funzione di controllo manuale è attiva.

INDICATORE CALDO/FREDDO
Si illumina di rosso fisso o lampeggiante quando la temperatura interna è troppo alta.
Si illumina di blu fisso o lampeggiante quando la temperatura interna è troppo bassa.

PULSANTE MODALITÀ DI ILLUMINAZIONE
Attiva/Disattiva l'illuminazione LED ultra-brillante attraverso 7 modalità: 100% > 50% > 10% > SOS > Lampeggio > Stroboscopio > Off

ERRORE
Si illumina di rosso se viene rilevata inversione di polarità.

CONTROLLO MANUALE
Premere e tenere premuto il pulsante di controllo manuale per 3 secondi, fino a quando il LED Boost non inizia a lampeggiare, per accedere alla modalità manuale.

CONTENUTO DELLA CONFEZIONE

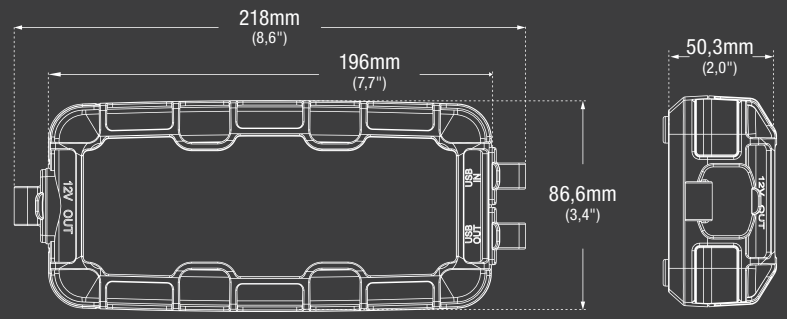

*Accessori non in scala con GB50

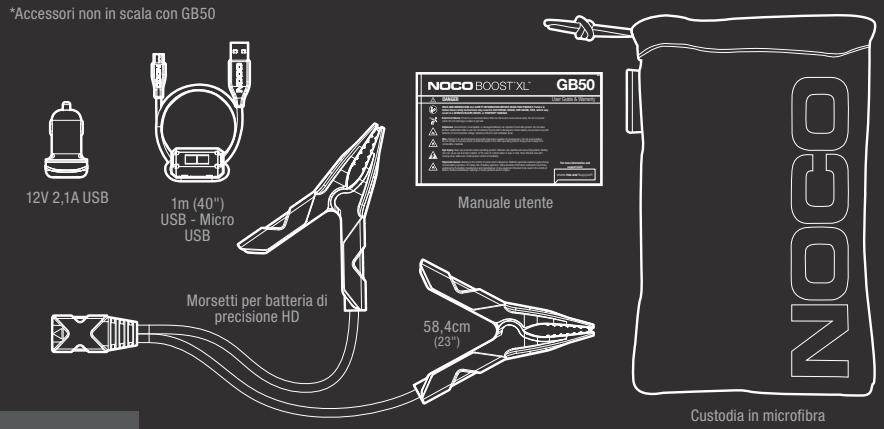

DISPOSITIVI DI RICARICA.

Ricarica i tuoi dispositivi personali on-the-go, come smartphone, tablet, e-watch e altro ancora; fino a 6 ricariche di smartphone.

TEMPO DI RICARICA

0,5 A	12hr
1 A	6hr
2 A	3hr

SPECIFICHE TECNICHE

BATTERIA INTERNA:	Ioni di litio da 35 watt-ora
CORRENTE NOMINALE DI PICCO:	1500 A
TEMPERATURA DI ESERCIZIO:	DA -20 °C A +50 °C (da -4 °F a +122 °F)
TEMPERATURA DI RICARICA:	DA 0 °C A +40 °C (da 32 °F a +104 °F)
MICRO USB (INGRESSO):	5 V, 2,1 A
USB (USCITA):	5 V, 2,1 A
PROTEZIONE DELL'ALLOGGIAMENTO:	IP65 (con sportelli chiusi)
RAFFREDDAMENTO:	Convezione naturale
PESO DELL'UNITÀ:	0,74 kg (1,65 lb)
PESO UNITARIO CON MORSETTI E ACCESSORI:	1,22 kg (2,71 lb)
TORCIA A LED:	200 lumen
VOLUMETRIA:	**Packaging per la vendita al dettaglio:** Dimensioni: 10,16x12,07x23,50cm Peso: 1,47kg UPC: 0-46221-18017-6 **Cartone interno:** Dimensioni: 23,88x10,80x12,95cm Peso: 1,54kg **Cartone matrice:** Dimensioni: 34,04x25,65x28,19cm Peso: 7,94kg Quantità: 6 UCC: 10046221180173 **Unità per pallet:** NA - 360 Unità EU - 234 Unità

NOCO
30339 Diamond Parkway, #102
Glenwillow, OH 44139 | USA
1.800.456.6626
no.co

FC RoHS UN38.3 Intertek IP65 CE
Per conferma, consulta il regolamento comunale