12V | 500A

GB20

ARRANQUE BATERÍAS AGOTADAS. ARRANCADOR DE LITIO ULTRASAFE.

GASOLINA Y DIÉSEL

HASTA 4,0 L GASOLINA.

Diseñado para motores de gasolina de hasta 4 litros, como vehículos todo terreno, motocicletas, automóviles, equipos de jardinería y más.

USB

CARGA Y RECARGA.

Su batería interna se puede usar para recargar dispositivos móviles personales como teléfonos inteligentes, tabletas o cualquier otro dispositivo USB, y puede recargarse en cualquier puerto USB con alimentación.

20X

HASTA 20 ARRANQUES.

Arrancador de litio compacto pero potente, con una potencia nominal de 500 amperios. Potencia total para arrancar un vehículo hasta 20 veces con una única carga.

ULTRA SAFE

TECNOLOGÍA A PRUEBA DE CHISPAS.

Conecte de manera segura a cualquier batería de 12 voltios para automóviles con nuestro diseño a prueba de errores que cuenta con tecnología a prueba de chispas y protección contra polaridad inversa.

NOCO
30339 Diamond Parkway, #102
Glenwillow, OH 44139 | USA
1.800.456.6626
no.co

ÁCIDA DE PLOMO

WET | GEL | MF | EFB | AGM

AUTOMÓVILES | USO MARINO | VEHÍCULOS RECREATIVOS | VEHÍCULOS DE AVENTURA | CÉSPED Y JARDÍN

INTERFAZ

LED DE ENCENDIDO
El arrancador está en espera o el voltaje de la batería está demasiado bajo como para que el arrancador lo detecte.

BOTÓN DE ENCENDIDO
Pulse para "Encender" y "Apagar" la unidad.

LED DE CARGA
Indica el nivel de carga de la batería interna.

LED DE BOOST
Se ilumina en blanco cuando el boost está activo. El LED parpadea en blanco cuando la función de anulación manual está activa.

BOTÓN DE MODO DE ILUMINACIÓN
Alterna entre 7 modos de iluminación para la luz LED ultrabrillante: 100 % > 50 % > 10 % > SOS > Parpadeo > Luz estroboscópica > Apagado

ERROR
Parpadea entre "encendido" y "apagado" cuando la batería interna está demasiado caliente/demasiado fría.

ANULACIÓN MANUAL
Mantenga presionado el botón de anulación manual durante 3 segundos, hasta que el LED de Boost comience a parpadear, para ingresar a modo manual.

QUÉ INCLUYE LA CAJA

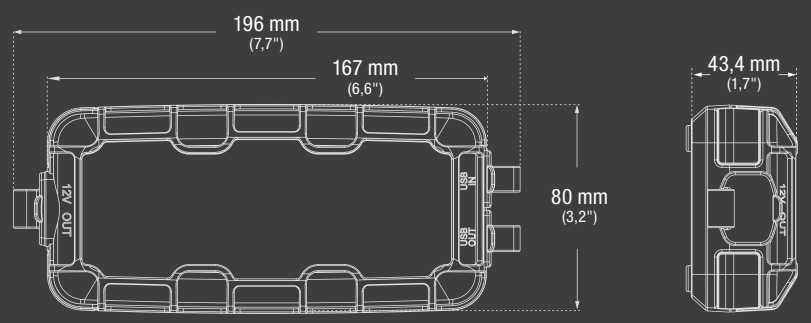

*Los accesorios no están a escala del modelo GB20

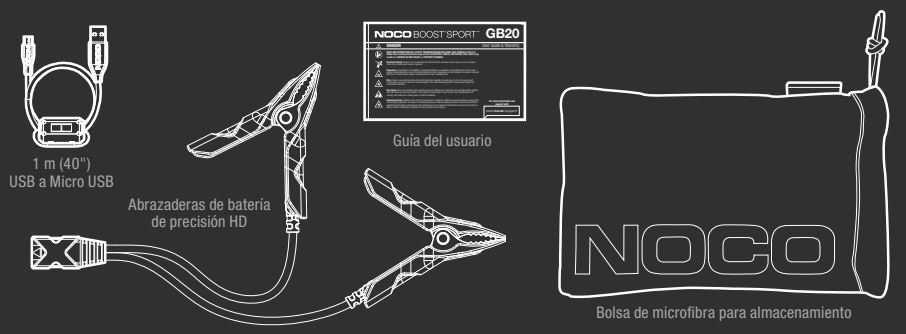

CARGA DE DISPOSITIVOS.

Recargue sus dispositivos personales mientras viaja, como teléfonos inteligentes, tabletas, relojes electrónicos y más: hasta 4 recargas de teléfonos inteligentes.

TIEMPO DE RECARGA

0,5 A	12 hr
1 A	6 hr
2 A	3 hr

ESPECIFICACIONES TÉCNICAS

BATERÍA INTERNA:	Iones de litio de 24 Watts/hora
CORRIENTE NOMINAL MÁXIMA:	500 A
TEMPERATURA DE FUNCIONAMIENTO:	-20 °C a + 50 °C (-4 °F a + 122 °F)
TEMPERATURA DE CARGA:	0 °C a + 40 °C (32 °F a + 104 °F)
MICRO USB (ENTRADA):	5 V, 2,1 A
USB (SALIDA):	5 V, 2,1 A
PROTECCIÓN DE LA CARCASA:	IP65 (con puertos cerrados)
REFRIGERACIÓN:	Convección natural
PESO DE LA UNIDAD:	0,74 kg (1,65 lb)
PESO DE LA UNIDAD CON PINZAS Y ACCESORIOS:	0,95 kg (2,1 lb)
LINTERNA LED:	100 lúmenes
VOLUMETRÍA:	**Embalaje minorista:** Dimensiones: 9,14x11,56x20,96 cm Peso: 1,16 kg UPC: 0-46221-15001-8 **Cartón interior:** Dimensiones: 10,16x12,07x23,50 cm Peso: 1,25 kg **Cartón maestro:** Dimensiones: 31,75x24,13x27,31 cm Peso: 7,85 kg Cantidad: 6 UCC: 10046221150015 **Unidades por pallet:** NA - 360 Unidades EU - 270 Unidades

NOCO
30339 Diamond Parkway, #102
Glenwillow, OH 44139 | USA
1.800.456.6626
no.co

FC RoHS UN38.3 Intertek IP65 CE
Per conferma, consulta il regolamento comunale