GX Series

24V	36V	48V
40A	26A	20A

Plomb-acide: Wet | Gel | MF | EFB | AGM
Lithium: Li-Ion

Auto | Marine | Utilisations intenses | Industrielles

Chargeurs Industriel Ultra-Sûr

NOCO industrial™

Chargez des batteries entièrement plates avec jusqu'à 425 Ah. Résistant à l'eau et aux modifications. Résistant à l'eau et aux modifications.

Parfait pour les véhicules industriels, les outils à haute puissance, les véhicules à usage quotidien et plus.

Ultra-compact, résistant, non-modifiable, étanche, le chargeur industriel peut être monté directement sur une variété de surfaces ou d'équipements. Dispose d'une technologie anti-étincelles et d'une protection contre l'inversion des polarités. Charge 2 fois plus vite que des chargeurs ordinaires. Reste connecté 24h/24 avec zéro surcharge.

Coupe-feu.
Batterie avec sécurité multi-niveau prévenant les utilisations périlleuses.

Économie d'énergie.
Minimise la consommation d'énergie quand une pleine-puissance n'est pas nécessaire.

Récupération
Utilise un chargement haute-tension à pulsation si du courant faible, sulfatage ou une perte de charge est détectée.

Optimisation.
Stabilise la composition chimique interne pour une performance et longévité accrue.

Interactif.
Modifie le processus de chargement selon le retour de la batterie.

Résistant.
Résistant aux saletés, à l'eau, aux impacts et à la compression.

Maintenance Plus.
Maintient la batterie complètement chargée sans surcharge, indéfiniment.

Sûr.
SAFE

Protège contre polarités inversées, étincelles, surchargement, surtension, circuits ouverts et surchauffe.

Chargement intermittent.
Conçu pour charger rapidement des batteries en utilisation lorsqu'un chargement par intermittence est possible.

Charge des batteries de **24V** | **36V** | **48V** avec jusqu'à 425Ah.

The NOCO Company
30339 Diamond Parkway, #102
Glenwillow, OH 44139 | USA
1.800.456.6626

no.co

NOCO®
Since 1914

Modes de chargement

Mode	Explication
Standby	**Plus d'alimentation** En mode veille, le chargeur ne charge pas et ne fournit aucun courant à la batterie. L'économie d'énergie est activé durant ce mode, puisant une quantité infime de courant de la prise électrique. S'il est sélectionné, un LED orange s'illuminera.
NORM Mode	Pour le chargement des batteries liquides, à gel, EFB, à calcium et sans besoin de maintenance. S'il est sélectionné, un LED blanc s'illuminera. GX2440: 28.8V | 40A | jusqu'à 425Ah GX3626: 43.2V | 26A | jusqu'à 425Ah GX4820: 57.6V | 20A | jusqu'à 425Ah
Cold/ AGM Mode	Pour charger des batteries à des températures en dessous de 50°F (10°C) ou type AGM.S'il est sélectionné, un LED bleu s'illuminera. GX2440: 29.4V | 40A | jusqu'à 425Ah GX3626: 44.1V | 26A | jusqu'à 425Ah GX4820: 58.8V | 20A | jusqu'à 425Ah
AGM+	Pour charger des batteries AGM avancées nécessitant une tension de chargement supérieure à la normale.S'il est sélectionné, un LED bleu s'illuminera. GX2440: 31.2V | 40A | jusqu'à 425Ah GX3626: 46.8V | 26A | jusqu'à 425Ah GX4820: 62.4V | 20A | jusqu'à 425Ah
LI-ION	Pour charger des batteries lithium-ion, y compris lithium fer phosphate.S'il est sélectionné, un LED bleu s'illuminera. GX2440: 29.2V | 40A | jusqu'à 425Ah GX3626: 43.8V | 26A | jusqu'à 425Ah GX4820: 58.4V | 20A | jusqu'à 425Ah
Repair	Un mode de récupération batterie avancé pour réparer et stocker des batteries âgées, inutilisées, endommagés, stratifiées ou sulfatées.S'il est sélectionné, un LED rouge s'illuminera et clignotera. GX2440: 32V | 5A | Toute capacité GX3626: 48V | 5A | Toute capacité GX4820: 64V | 5A | Toute capacité
Supply	Se transforme en alimentation courant direct.S'il est sélectionné, un LED rouge s'illuminera. GX2440: 27.2V | 20A GX3626: 40.8V | 13A GX4820: 54.4V | 10A

Spécifications techniques

Tension d'entrée AC:	100-240 VAC, 50-60Hz	Type de batteries:	Plomb-acide & Lithium 24V 36V 48V
Tension d'utilisation AC:	85-240 VAC, 50-60Hz	Composition chimique:	liquide, gel, MF, AGM, EFB, LIB
Puissance:	960W Max	Capacité:	Jusqu'à 425Ah, pour maintenir les batteries de toute taille
Efficacité:	92% Approx.		
Tension de chargement:	28.8V | 43.2V | 57.6V	Boîtier de protection:	IP66
Courant de fuite:	<5mA	Refroidissement:	Convection naturelle
Température d'utilisation:	-20°C to +50°C	Dimensions (LOxLAxHA):	12 x 8.5 x 3.9 Inches
Type de chargeur:	Mode alim. à découpage, autom., 9 niveaux	Poids:	13.2 Pounds

Le contenu de la boîte

- Chargeur industriel intelligent GX2440, GX3626,GX4820
- Câble et fiche AC type B & Câble avec œillets HD
- Guide d'utilisateur, informations et garantie

Étapes de chargement

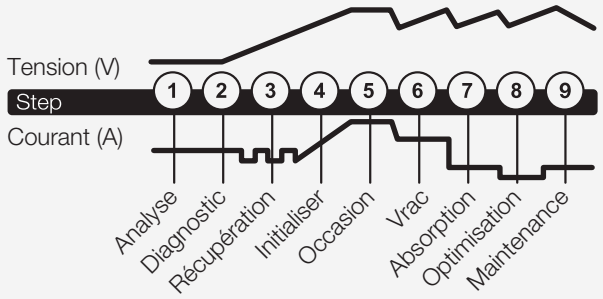

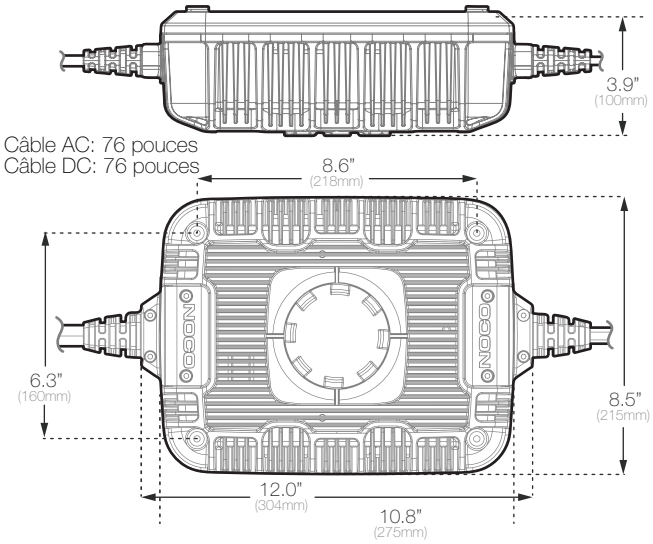

Carton principal:
Dimensions:
18.32"x13.00"x11.75"
Poids: 28.99 livres
UCC:
GX2440: 10046221150039
GX3626: 10046221150077
GX4820: 10046221150084
Quantité: 2
Unités par palette: 80 unités

Carton intérieur:
Dimensions:
17.72"x11.14"x6.14"
Poids: 14.50 poids
UPC:
GX2440: 0-46221-15003-2
GX3626: 0-46221-15007-0
GX4820: 0-46221-15008-7

Port de connexion sortie DC
LED à distance inhiber

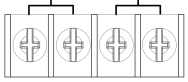

Positif Négatif
(+) (-)

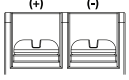

Port Inhibition (en option pour l'utilisation)

Le port inhibition contient un relais classé 20A. Lorsque le chargeur est alimenté en courant alternatif, le relais se ferme pour permettre une circulation du courant. Lorsque le chargeur est débranché de l'alimentation AC, le déchargement des capaciteurs et l'ouverture du relais prend environ 15 secondes.

Port des LEDs à distance (en option pour l'utilisation)

Utilisé pour connecter des LEDs à distance pour un monitoring facile quand les LEDs des chargeurs ne sont pas accessibles. Le port transmet deux LEDs, polarité inverse et le statut de chargement basculant de "en cours" à "chargé".

The NOCO Company
30339 Diamond Parkway, #102
Glenwillow, OH 44139 | USA
1.800.456.6626

no.co

CONFORMS TO UL STD. UL1236
CERTIFIED TO CSA STD. C22.2 No.107.2
Intertek
4001276

NOCO®
Since 1914