GENIUS2D 12V 2A

Bleibatterien

Wet | Gel | MF | EFB | AGM

Auto | Boot | RV | Powersport | Rasen & Garten

NOCO genius 2D™ BATTERY CHARGER™ + MAINTAINER

VOLL ENTLEERTE BATTERIEN LADEN.

Geländefahrzeuge, Rasenmäher, Motorräder, Autos, LKWs, Boote, Wohnmobile, Traktoren, Ausrüstung und mehr.

Einführung des GENIUS2D, eines unserer leistungsstärksten, energieeffizientesten und kompaktesten Ladegeräte. Das GENIUS2D ist ein 2-Ampere-Ladegerät für Direktmontage und ein Batteriewartungsgerät, das so konstruiert ist, dass es sicher in der Nähe der Batterie montiert werden kann. Es ist für alle Arten von 12-Volt-Blei-Säure-Batterien ausgelegt, einschließlich überfluteter, Gel-, AGM- und anderer wartungsfreier Batterien.

DIREKTE MONTAGE.

Wetterbeständiges Bordladegerät, das auch unter rauen Bedingungen wie im Motorraum funktioniert. Im geparkten Zustand einfach in ein Standard-Verlängerungskabel einstecken.

AUFLADEN.

Laden Sie Batterien in Autos, Booten, Ausrüstungsgegenständen usw. vollständig auf. Funktioniert mit den meisten Bleiakkus.

PFLEGEN.

Verlängern Sie die Lebensdauer Ihrer Batterie. Optimieren Sie die Leistung ohne Überladung. Sicherer Anschluss.

24/7 SORGENFREI.

Bietet ganzjähriges Laden bei jedem Wetter für eine gesunde Batterie. Lassen Sie das Gerät rund um die Uhr angeschlossen, ohne sich Sorgen um eine Überladung machen zu müssen. Kehrt automatisch in den zuletzt ausgewählten Modus zurück.

NOCO
30339 Diamond Parkway, #102
Glenwillow, OH 44139 | USA
1.800.456.6626

no.co

NOCO®

PACKUNGSINHALT.

NOCO® Patentierte Technologie
Patentiert: Besuchen Sie no.co/patents

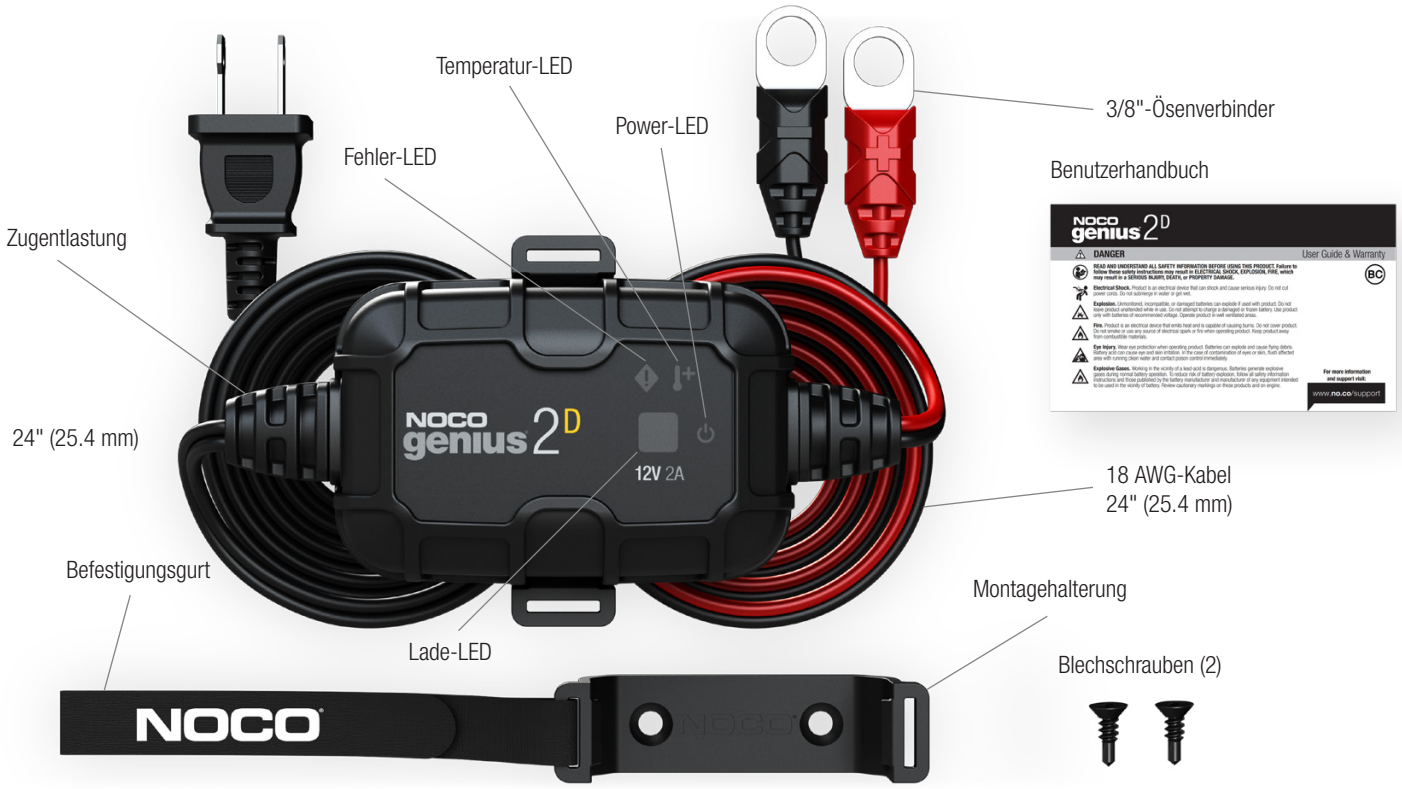

Technische Spezifikationen

Eingangsspannung-AC:	120-240 VAC, 50-60Hz	**Chemie:**	Wet, Gel, MF, CA, EFB, AGM
Arbeitsvoltage-AC:	90-264 VAC, 50-60Hz	**Ladestrom:**	2000mA (12V)
Leistung:	28 Watt max	**Ladespannung:**	Verschiedenes
Niedrigvolt-Erkennung:	1V	**Batteriekapazität:**	Bis zu 40 mAh, mit allen Batteriegrößen kompatibel
Rückentladestrom:	<0.5mA	**Gehäuseschutzklasse:**	IP65
Umgebungstemperatur:	-20°C to +60°C, -4°F to +140°F	**Abmessungen (LxBxH):**	5.0 x 2.3 x 1.5 Zoll
Ladegerät-Typ:	Intelligentes Ladegerät	**Gewicht der Einheit:**	0.50 Pfund
Art der Batterien:	12V	**Kühlung:**	natürliche Konvektion

Ladezeiten

(zu Referenzzwecken, Ergebnisse können variieren)

Batteriegröße	Ungefähre Ladezeit in Stunden **12V**
8Ah	2
12Ah	3
24Ah	6
40Ah	10

PACKUNGSINHALT.

- GENIUS2D Smart Charger
- Montagehalterung
- Blechschrauben (2)
- Sicherer Klettverschluss
- Benutzerhandbuch und Garantieinformation

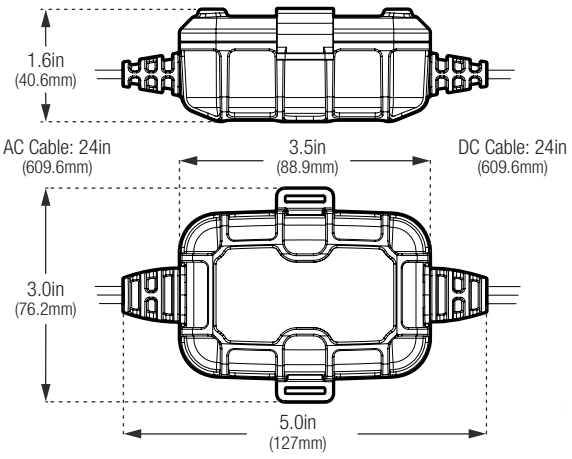

Verkaufsverpackung:
Abmessungen: 5.00"x2.30"x1.50"
Gewicht: 0.50 Pfund
UPC: 0-46221-18013-8

Innerer Karton:
Abmessungen: 6.77"x4.09"x4.53"
Gewicht: 1.26 Pfund

Äußerer Karton:
Abmessungen: 17.24"x14.25"x9.84"
Gewicht: 21.65 Pfund
Menge: 16
UCC: 10046221180135

Einheiten pro Palette:
NA - 480 Einheiten
International - 384 Einheiten

Intertek

CONFORMS TO UL STD. UL1236
CERTIFIED TO CSA STD. C22.2 No.107.2

NOCO
30339 Diamond Parkway, #102
Glenwillow, OH 44139 | USA
1.800.456.6626

no.co

NOCO®